

Ducto Plus 150

Ventiladores axiales de conducto silenciosos, para ventilación de extracción o inyección con alto flujo de aire

• Material de la carcasa: Plástico

	Unidad de medida	Ducto Plus 150	
Velocidad	-	1	2
Tensión mínima de alimentación	V	220	
Tensión máxima de alimentación	V	240	
Frecuencia de suministro de energía	Hz	50	
Caudal máximo de aire	m³/h	250	335
Peso	kg	1.3	
Temperatura mínima del aire ambiente	°C	1	
Temperatura máxima del aire ambiente	°C	40	
Grado de protección IP	-	IPX4	
Material de rodete	-	Plástico	

Dimensiones

L	ØD
181.5	150

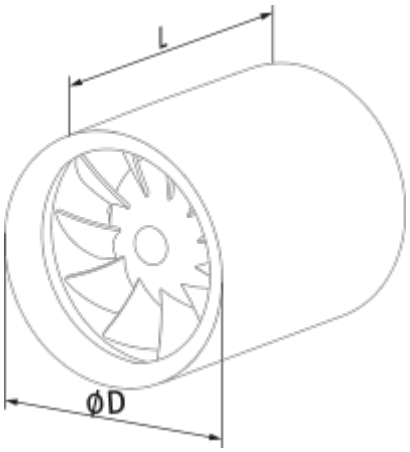
L
ØD

Ecodesign

Trademark	Blauberg					
Model	Ducto Plus 150					
Specific energy consumption (SEC) (kWh/(m²/a))	Cold		Average		Warm	
	-31.2	B	-14.8	E	-5.4	F
Tipo de unidad de ventilación	Unidireccional					
Tipo de accionamiento instalado	De 2 velocidades					
Tipo de sistema de recuperación de calor	Ninguno					
Rango de caudal máximo (m³/h)	340					
Potencia eléctrica de entrada (W)	22					
Caudal nominal de referencia (m³/s)	0.069					
Potencia específica absorbida (SPI) en el punto de referencia (W/(m³/h))	0.076					
Tipología de control	Control manual					
Rangos máximos de fuga externa (%)	2.7					
Tipología declarada	RVU UVU					
Nivel de potencia acústica (dB(A))	56					
The annual electricity consumption (AEC) (kWh/a)	Cold		Average		Warm	
	95		95		95	
The annual heating saved (AHS) (kWh/a)	Cold		Average		Warm	
	3355		1715		776	

Accesorios

Reguladores de velocidad

Nombre	La foto	Descripción
CDT E1.8		Controlador de velocidad con tiristores