

Ducto Plus 125

Ventiladores axiales de conducto silenciosos, para ventilación de extracción o inyección con alto flujo de aire

• Material de la carcasa: Plástico

	Unidad de medida	Ducto Plus 125	
Velocidad	-	1	2
Tensión mínima de alimentación	V	220	
Tensión máxima de alimentación	V	240	
Frecuencia de suministro de energía	Hz	50	
Caudal máximo de aire	m³/h	145	197
Peso	kg	0.75	
Temperatura mínima del aire ambiente	°C	1	
Temperatura máxima del aire ambiente	°C	40	
Grado de protección IP	-	IPX4	
Material de rodete	-	Plástico	

Dimensiones

L	ØD
161.5	125

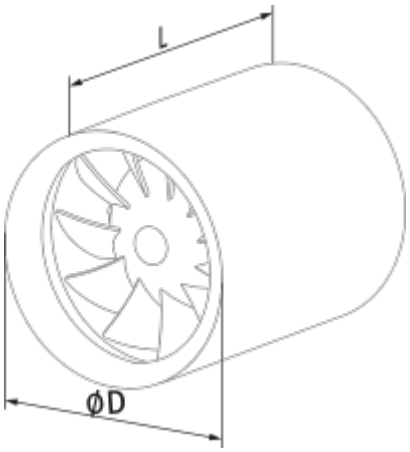
L
ØD

Ecodesign

Trademark	Blauberg					
Model	Ducto Plus 125					
Specific energy consumption (SEC) (kWh/(m²/a))	Cold		Average		Warm	
	-31.5	B	-15.1	E	-5.7	F
Tipo de unidad de ventilación	Unidireccional					
Tipo de accionamiento instalado	De 2 velocidades					
Tipo de sistema de recuperación de calor	Ninguno					
Rango de caudal máximo (m³/h)	215					
Potencia eléctrica de entrada (W)	13					
Caudal nominal de referencia (m³/s)	0.043					
Potencia específica absorbida (SPI) en el punto de referencia (W/(m³/h))	0.065					
Tipología de control	Control manual					
Rangos máximos de fuga externa (%)	2.7					
Tipología declarada	RVU UVU					
Nivel de potencia acústica (dB(A))	49					
The annual electricity consumption (AEC) (kWh/a)	Cold		Average		Warm	
	81		81		81	
The annual heating saved (AHS) (kWh/a)	Cold		Average		Warm	
	3355		1715		776	

Accesorios

Reguladores de velocidad

Nombre	La foto	Descripción
CDT E1.8		Controlador de velocidad con tiristores