

Ducto 150 T

Ventiladores axiales de conducto silenciosos, para ventilación de extracción o inyección con alto flujo de aire

- Material de la carcasa: Plástico
- Temporizador: Temporizador de apagado

	Unidad de medida	Ducto 150 T
Cantidad de fases	-	N/A
Tensión máxima de alimentación	V	240
Tensión mínima de alimentación	V	220
Frecuencia de suministro de energía	Hz	50
Caudal máximo de aire	m³/h	335
Peso	kg	1.3
Temperatura mínima del aire ambiente	°C	1
Temperatura máxima del aire ambiente	°C	40
Grado de protección IP	-	IPX4
Material de rodete	-	Plástico

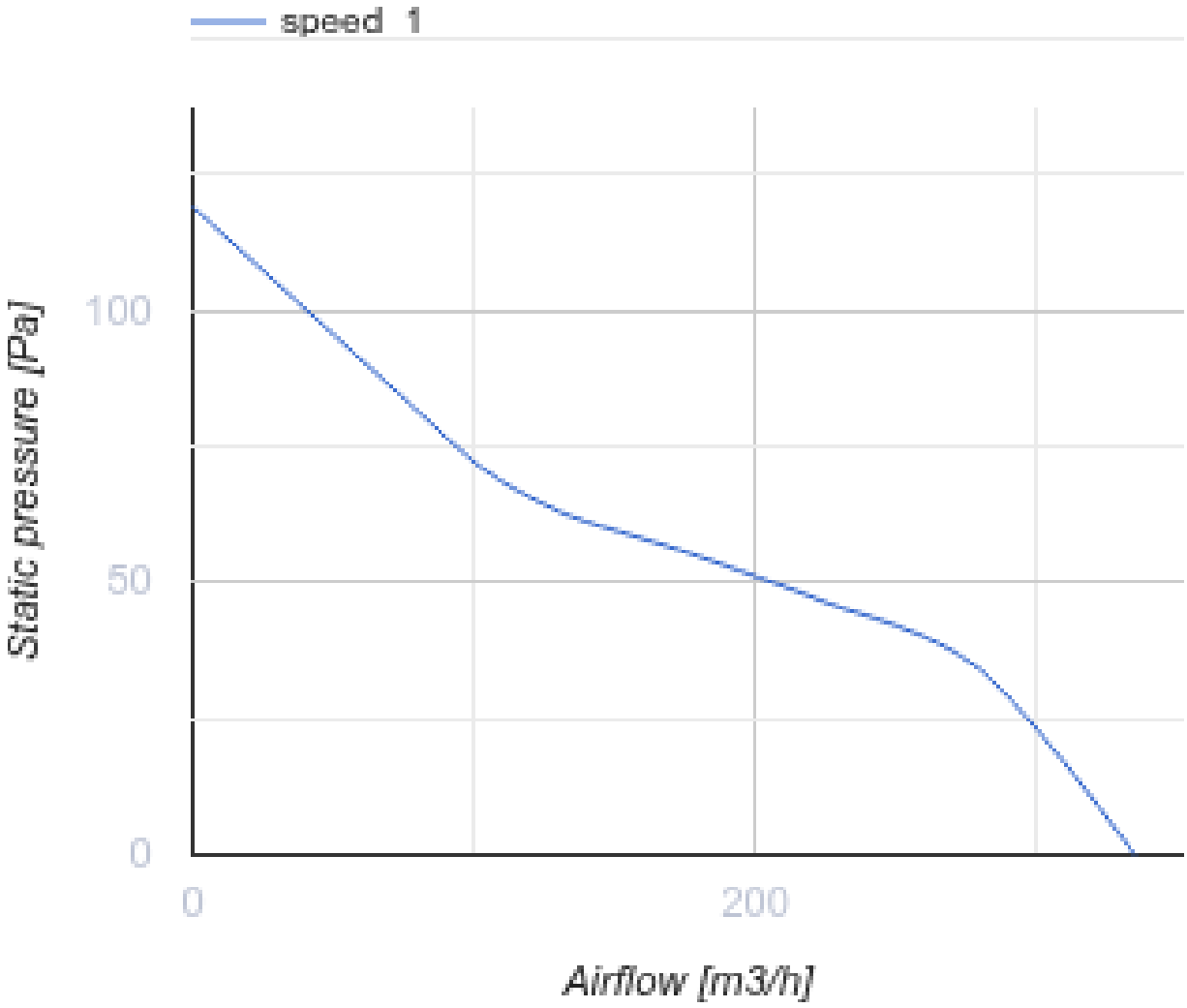

Dimensiones

L	ØD
181.5	150

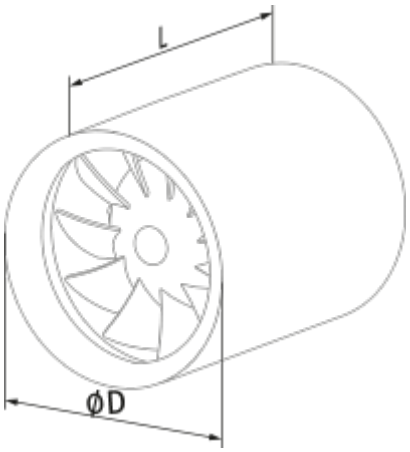
L
ØD

Ecodesign

Trademark	Blauberg					
Model	Ducto 150 T					
Specific energy consumption (SEC) (kWh/(m²/a))	Cold		Average		Warm	
	-34.7	B, A	-16.8	E	-6.6	F
Tipo de unidad de ventilación	Unidireccional					
Tipo de accionamiento instalado	De una velocidad					
Tipo de sistema de recuperación de calor	Ninguno					
Rango de caudal máximo (m³/h)	340					
Potencia eléctrica de entrada (W)	22					
Caudal nominal de referencia (m³/s)	0.066					
Potencia específica absorbida (SPI) en el punto de referencia (W/(m³/h))	0.065					
Tipología de control	Control manual			Control horario		
Rangos máximos de fuga externa (%)	2.7					
Tipología declarada	RVU UVU					
Nivel de potencia acústica (dB(A))	59					
The annual electricity consumption (AEC) (kWh/a)	Cold		Average		Warm	
	77		77		77	
The annual heating saved (AHS) (kWh/a)	Cold		Average		Warm	
	3667		1874		848	

Accesorios

Reguladores de velocidad

Nombre	La foto	Descripción
CDT E1.8		Controlador de velocidad con tiristores