

Ducto 125

Ventiladores axiales de conducto silenciosos, para ventilación de extracción o inyección con alto flujo de aire

• Material de la carcasa: Plástico

	Unidad de medida	Ducto 125
Tensión mínima de alimentación	V	220
Tensión máxima de alimentación	V	240
Frecuencia de suministro de energía	Hz	50
Caudal máximo de aire	m^3/h	197
Peso	kg	0.75
Temperatura mínima del aire ambiente	°C	1
Temperatura máxima del aire ambiente	°C	40
Grado de protección IP	-	IPX4
Material de rodete	-	Plástico

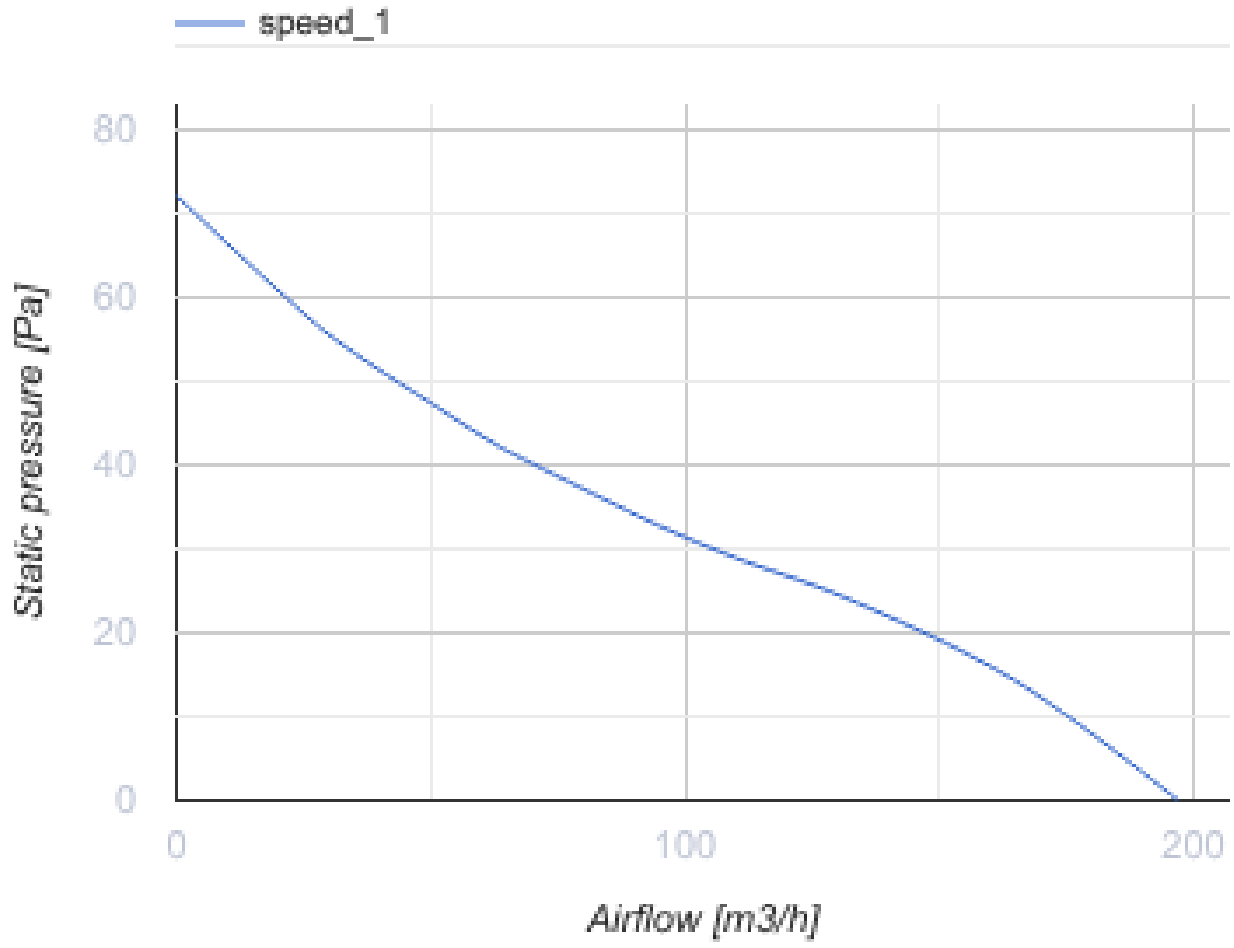

Dimensiones

L	ØD
161.5	125

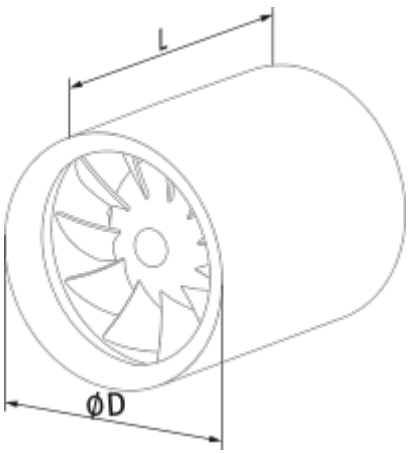

Ecodesign

Trademark	Blauberg					
Model	Ducto 125					
Specific energy consumption (SEC) (kWh/(m²/a))	Cold		Average		Warm	
	-31.7	B	-15.3	E	-5.9	F
Tipo de unidad de ventilación	Unidireccional					
Tipo de accionamiento instalado	De una velocidad					
Tipo de sistema de recuperación de calor	Ninguno					
Rango de caudal máximo (m³/h)	215					
Potencia eléctrica de entrada (W)	13					
Caudal nominal de referencia (m³/s)	0.042					
Potencia específica absorbida (SPI) en el punto de referencia (W/(m³/h))	0.06					
Tipología de control	Control manual					
Rangos máximos de fuga externa (%)	2.7					
Tipología declarada	RVU UVU					
Nivel de potencia acústica (dB(A))	53					
The annual electricity consumption (AEC) (kWh/a)	Cold		Average		Warm	
	76		76		76	
The annual heating saved (AHS) (kWh/a)	Cold		Average		Warm	
	3355		1715		776	

Accesorios

Reguladores de velocidad

Nombre	La foto	Descripción
CDT E1.8		Controlador de velocidad con tiristores