

Ducto 100 T

Ventiladores axiales de conducto silenciosos, para ventilación de extracción o inyección con alto flujo de aire

- Material de la carcasa: Plástico
- Temporizador: Temporizador de apagado

	Unidad de medida	Ducto 100 T
Tensión mínima de alimentación	V	220
Tensión máxima de alimentación	V	240
Frecuencia de suministro de energía	Hz	50
Caudal máximo de aire	m^3/h	100
Peso	kg	0.61
Temperatura mínima del aire ambiente	°C	1
Temperatura máxima del aire ambiente	°C	40
Grado de protección IP	-	IPX4
Material de rodete	-	Plástico

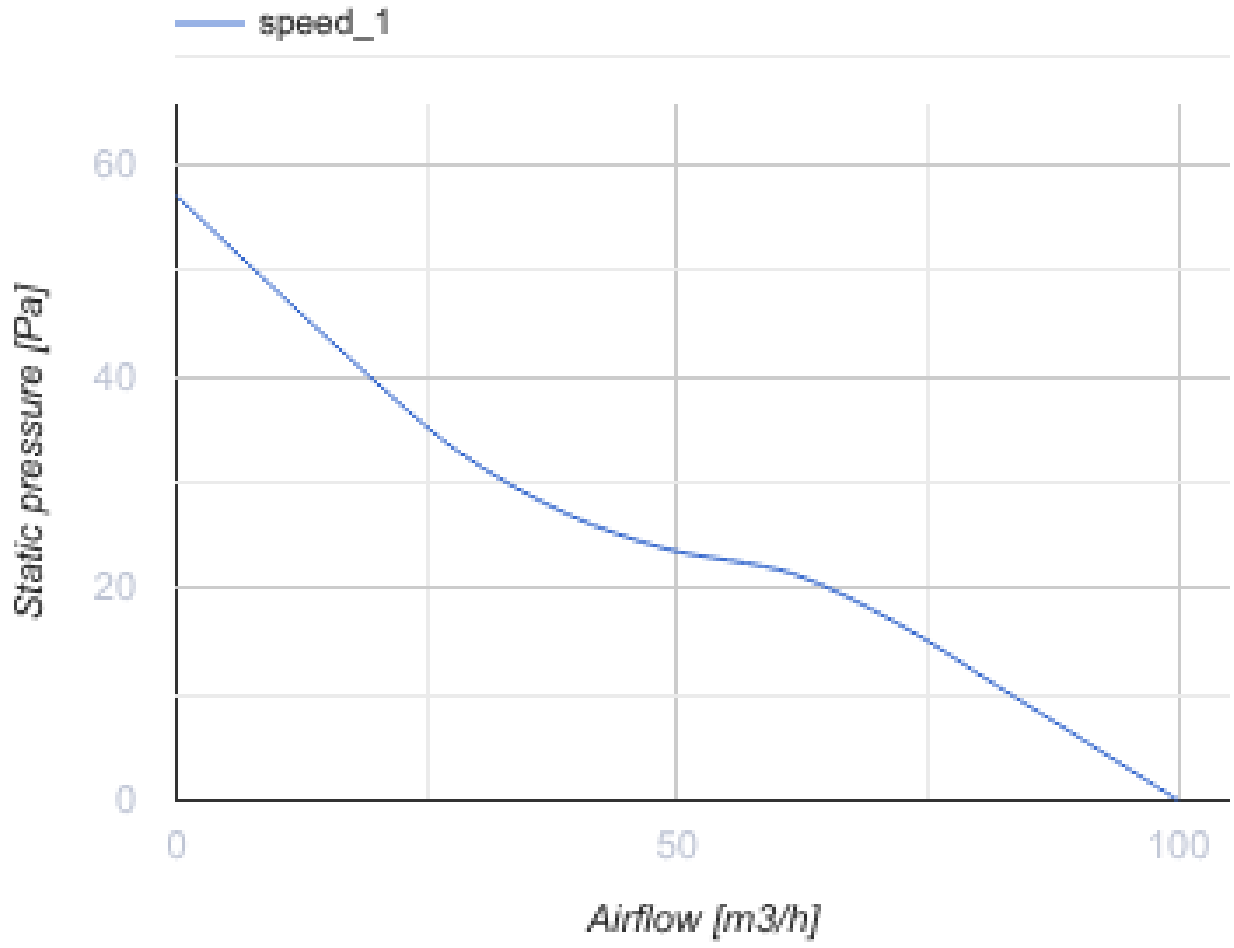

Dimensiones

L	ØD
137.5	100

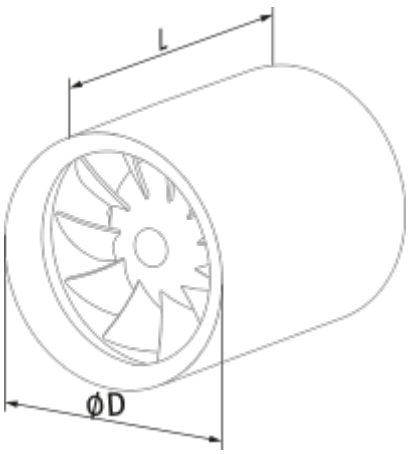

Ecodesign

Trademark	Blauberg					
Model	Ducto 100 T					
Specific energy consumption (SEC) (kWh/(m²/a))	Cold		Average		Warm	
	-34.6	A	-16.7	E	-6.4	F
Tipo de unidad de ventilación	Unidireccional					
Tipo de accionamiento instalado	De una velocidad					
Tipo de sistema de recuperación de calor	Ninguno					
Rango de caudal máximo (m³/h)	110					
Potencia eléctrica de entrada (W)	7.5					
Caudal nominal de referencia (m³/s)	0.021					
Potencia específica absorbida (SPI) en el punto de referencia (W/(m³/h))	0.068					
Tipología de control	Control horario					
Rangos máximos de fuga externa (%)	2.7					
Tipología declarada	RVU UVU					
Nivel de potencia acústica (dB(A))	45					
The annual electricity consumption (AEC) (kWh/a)	Cold		Average		Warm	
	81		81		81	
The annual heating saved (AHS) (kWh/a)	Cold		Average		Warm	
	3667		1874		848	

Accesorios

Reguladores de velocidad

Nombre	La foto	Descripción
CDT E1.8		Controlador de velocidad con tiristores