

DPCH 125

Serie de difusores empotrados DPCH

- Material de la carcasa: Espuma de poliuretano

	Unidad de medida	DPCH 125

Dimensiones

Ø D	Ø D1	Ø D2	L	H	H1	B
125	250	234	323	108	59	80

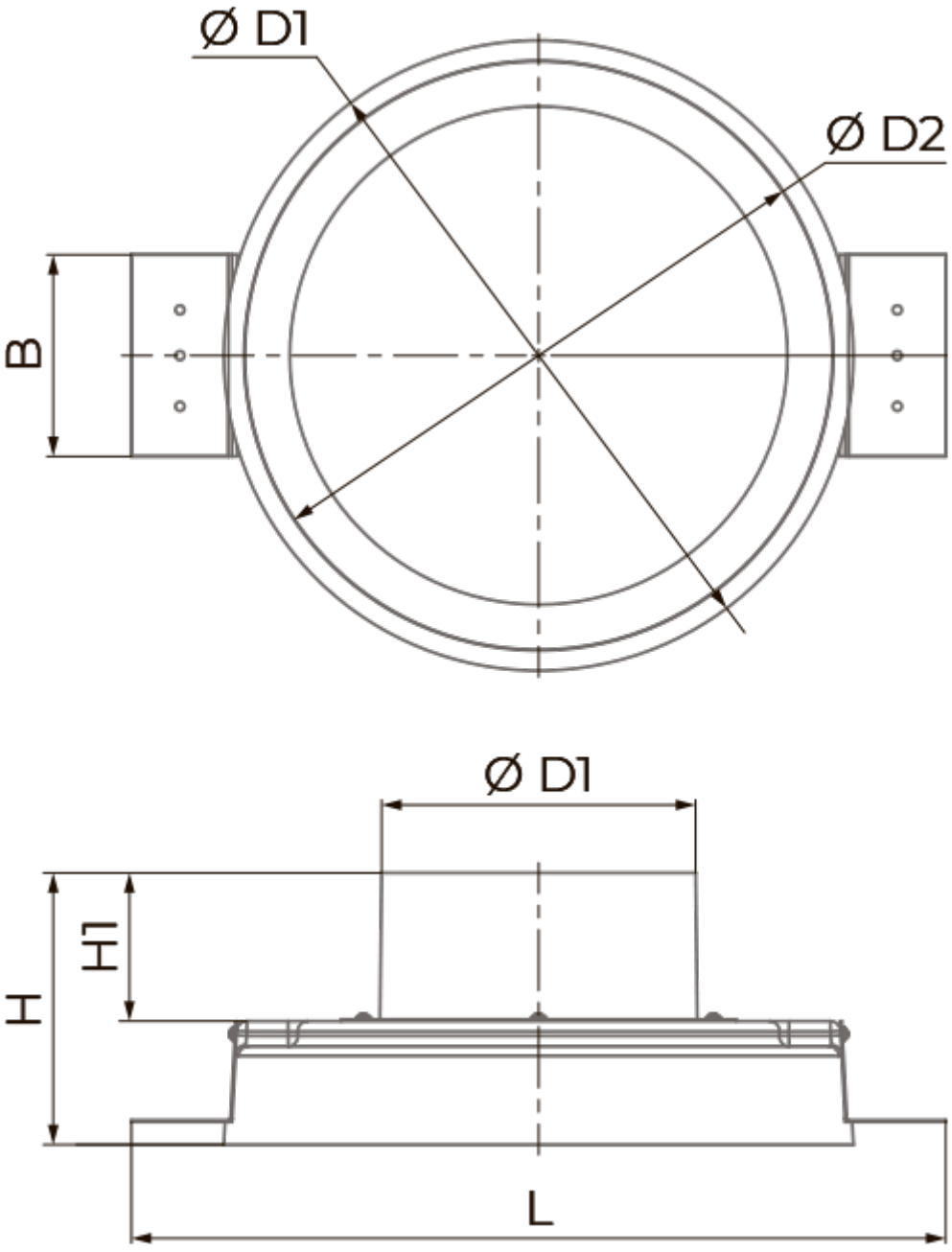
Ø D1
Ø D2
B
Ø D1
H1
H
L