

DPCH 125 MFC

Serie de difusores empotrados DPCH

- Material de la carcasa: Espuma de poliuretano

	Unidad de medida	DPCH 125 MFC

Dimensiones

Ø D	Ø D1	Ø D2	L	H	H1	B
124	250	234	323	99	50	80

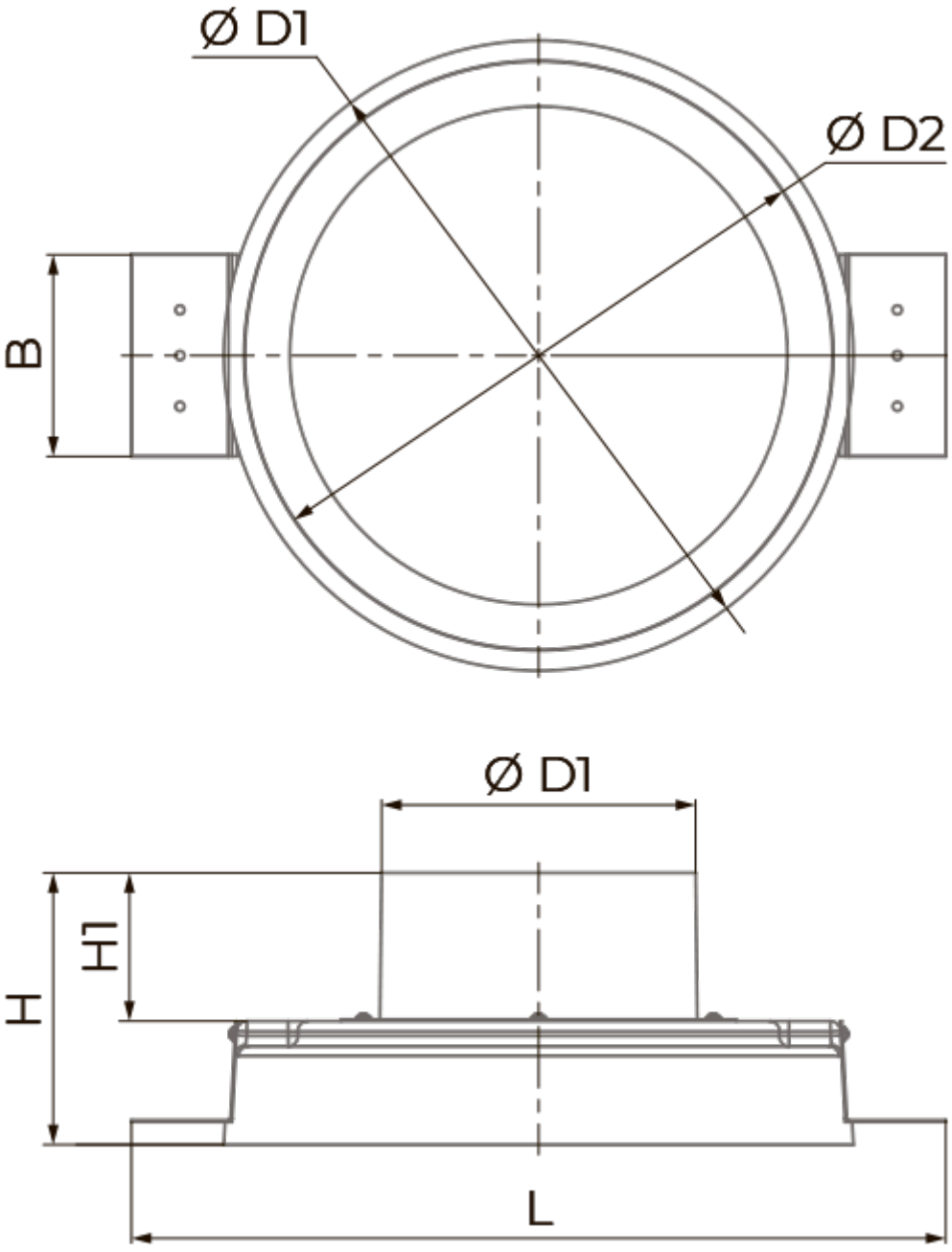
Ø D1
Ø D2
B
Ø D1
H1
H
L