

CIVIC EC D1BE2 500 S21 V.2

La unidades CIVIC EC DB V.2 está diseñada para la ventilación descentralizada de escuelas, oficinas u otros establecimientos sociales y comerciales

- Potencia del precalentador eléctrico: 1050
- Potencia del postcalentador eléctrico: 700
- Nivel de presión sonora LpA a 1 m: 44
- Tipo de intercambiador de calor: A contraflujo
- Material del intercambiador de calor: Poliestireno
- En carcasa con aislamiento acústico
- Derivación: Automático
- Recalentador: Integrado
- Precalentador: Integrado
- Protocolo BMS: ModBus
- Control: Smartphone
- Material de la carcasa: Acero revestido
- Sensor de humedad: Opcional
- Sensor de CO2: Opcional
- Sensor PM2,5: Opcional
- Sensor de temperatura: Integrado

	Unidad de medida	CIVIC EC D1BE2 500 S21 V.2
Cantidad de fases	-	1
Tensión mínima de alimentación	V	230
Tensión máxima de alimentación	V	230
Frecuencia de suministro de energía	Hz	50/60
Potencia del precalentador eléctrico	W	1050
Potencia del postcalentador eléctrico	W	700
Caudal máximo de aire	m³/h	510
Nivel de presión sonora LpA a 1 m	dB(A)	44
Eficiencia máxima de la recuperación del calor	%	96
Tipo de intercambiador de calor	-	A contraflujo
Material del intercambiador de calor	-	Poliestireno
Peso	kg	95
Temperatura máxima del aire transportado	°C	40
Temperatura mínima del aire transportado	°C	-25
Temperatura mínima del aire ambiente	°C	1
Temperatura máxima del aire ambiente	°C	40
Grado de protección IP	-	IP20
Grado de protección IP del variador	-	IP44
Humedad máxima del aire ambiente	%	60

Grosor mínimo de la pared	mm	100
Grosor máximo de la pared	mm	2000

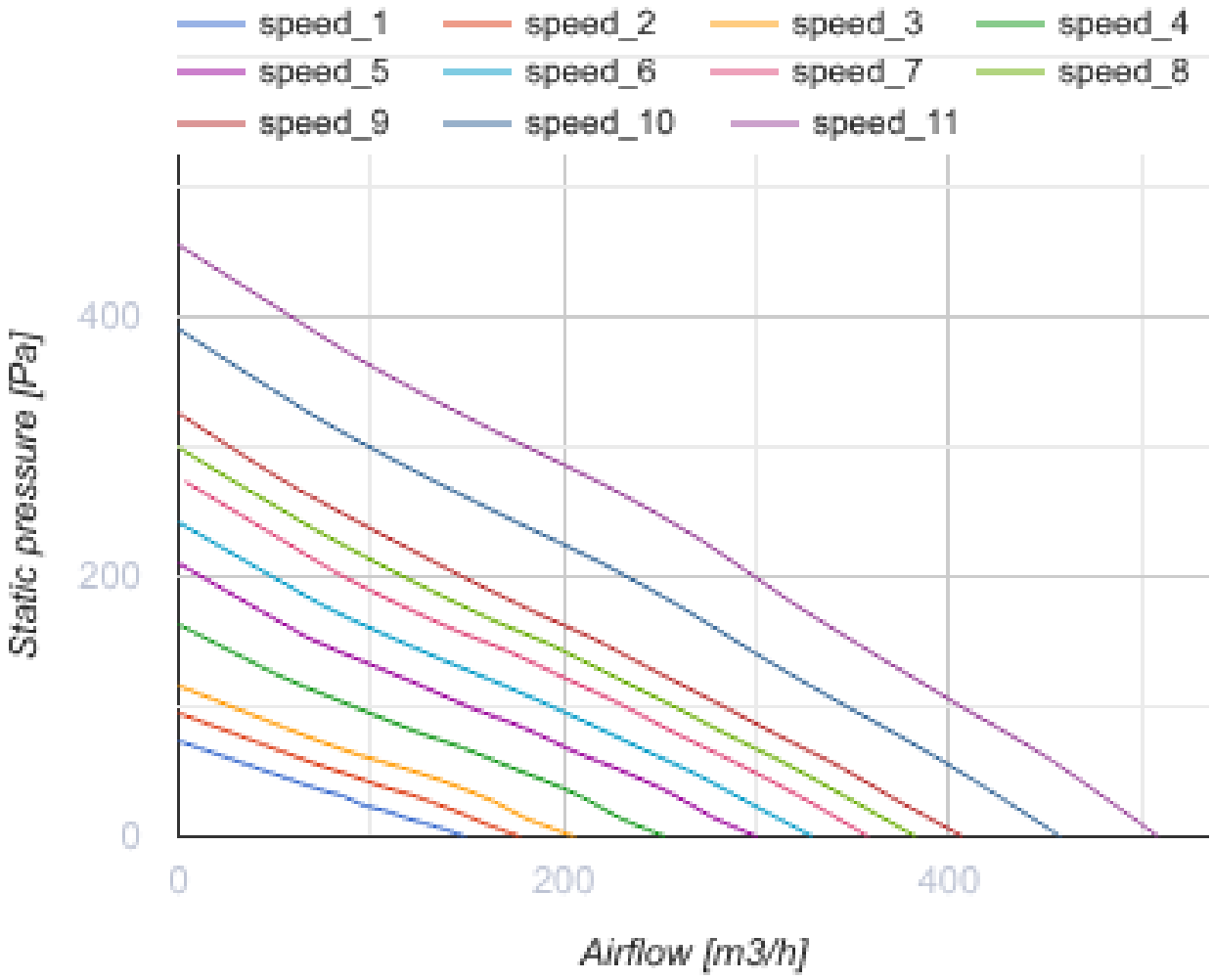

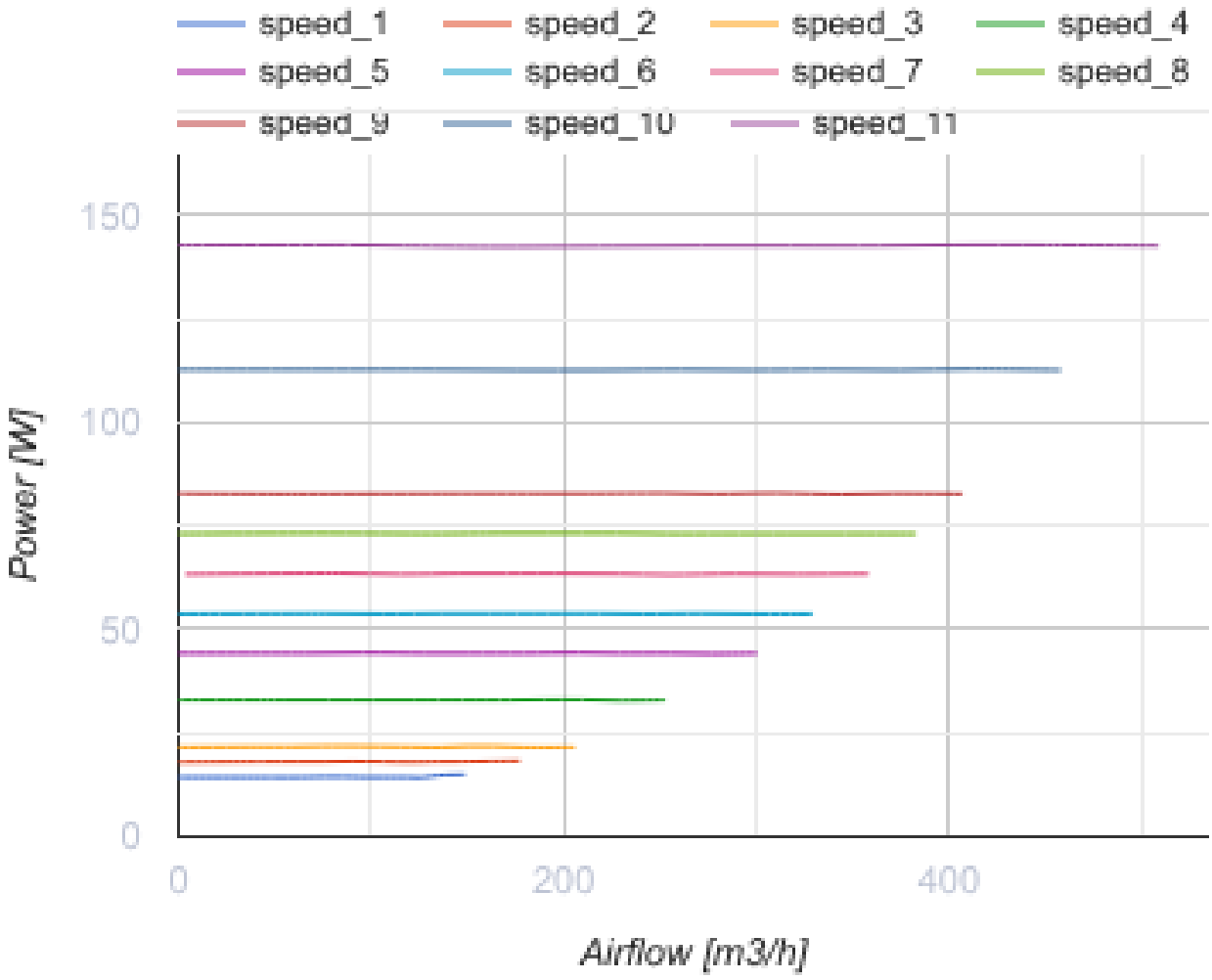

Dimensiones

ØD	H	H1	H2	L	L1	L2	L3	L4	W / B	W1 / B1	W2 / B2	W3 / B3
250	458	509	45	1500	964	268	1422	504	1186	181	530	304

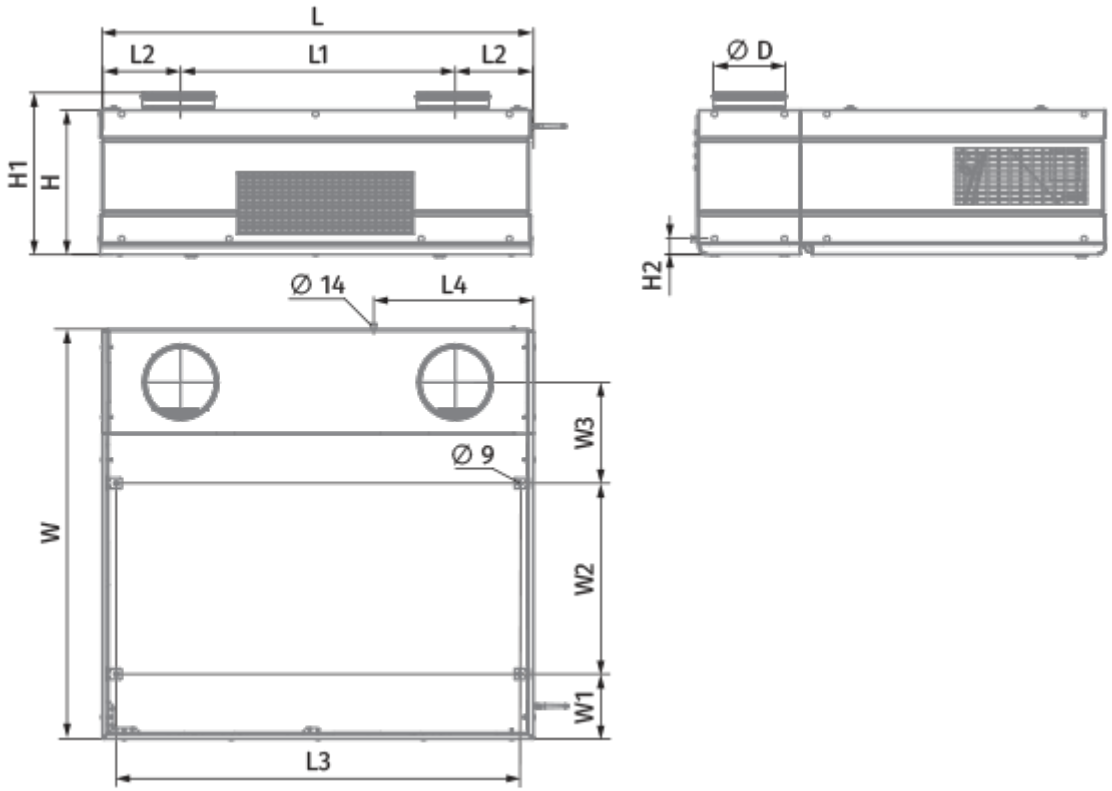

Accesorios

Sifón de drenaje de condensado

Nombre	La foto	Descripción
SFK 20x32		Sifón hidráulico para drenaje de condensados
CP-2		Bomba de drenaje

Paneles de control para UTAs

Nombre	La foto	Descripción
S25		Panel de control LCD
S22		Paneles de control
S22 Wi-Fi		Paneles de control

Sensores de CO2

Nombre	La foto	Descripción
CD-1		Sensores de CO2
CD-2		Sensores de CO2
CD-3		Carbon dioxide sensor

Sensores de humedad

Nombre	La foto	Descripción
FS2		Sensor de humedad
HR-S		Higrostato electromecánico
DPWC11200		Sensor de humedad y temperatura

Sensores de COV

Nombre	La foto	Descripción
DPWQ30600		Sensor de VOC
DPWQ40200		Sensor de CO2

Otros accesorios

Nombre	La foto	Descripción
FP 379x254x48 F7		F7 panel filter
FP 379x334x48 G4		G4 panel filter

Campanas de cocina

Nombre	La foto	Descripción
VDC Civic 500 DB		Module of vertical duct connection