

Centro-MZ 100

Ventiladores centrífugos de conducto en carcasa galvanizada

• Tipo de rodete: Centrífugo de palas curvadas hacia atrás
• Material de la carcasa: Acero galvanizado
• Instalación en cualquier posición

	Unidad de medida	Centro-MZ 100	
Cantidad de fases	-	1	
Tensión mínima de alimentación	V	220	
Tensión máxima de alimentación	V	240	
Frecuencia de suministro de energía	Hz	50	60
Caudal máximo de aire	m³/h	250	
Peso	kg	2.8	
Temperatura máxima del aire transportado	°C	55	
Temperatura mínima del aire transportado	°C	-25	
Grado de protección IP	-	IPX4	
Grado de protección IP del variador	-	IP44	
Material de rodete	-	Plástico	

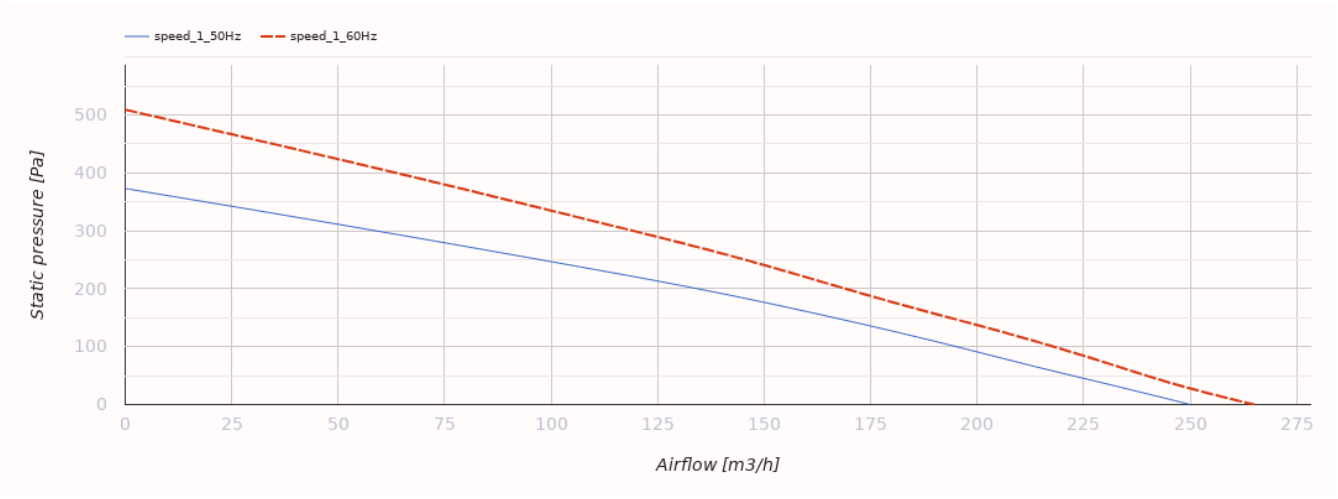
speed_1_50Hz
speed_1_60Hz
Static pressure [Pa]
0
100
200
300
400
500
0
25
50
75
100
125
150
175
200
225
250
275
Airflow [m3/h]

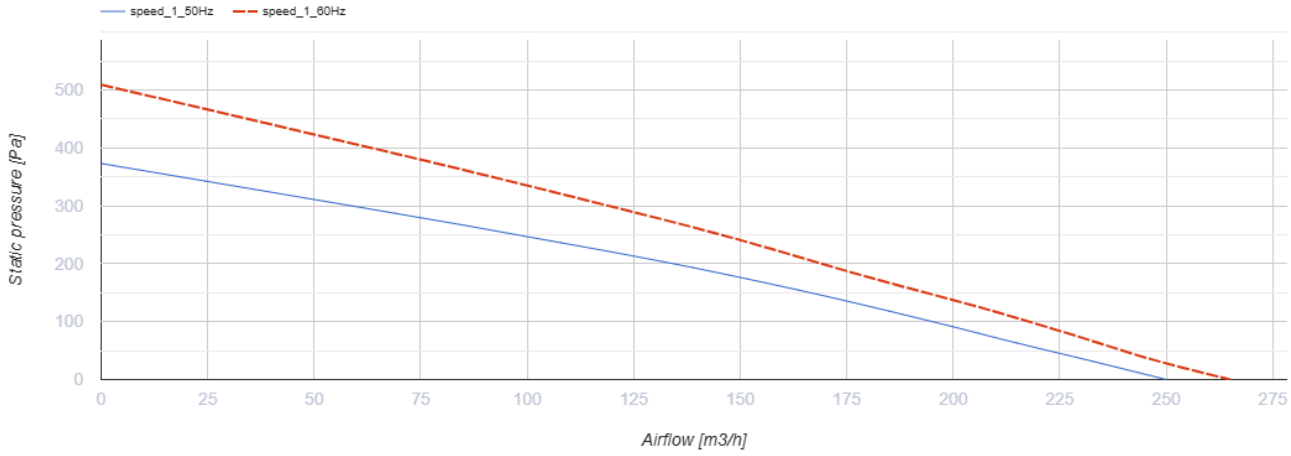
speed_1_50Hz
speed_1_60Hz
Static pressure [Pa]
0
100
200
300
400
500
0
25
50
75
100
125
150
175
200
225
250
275
Airflow [m3/h]

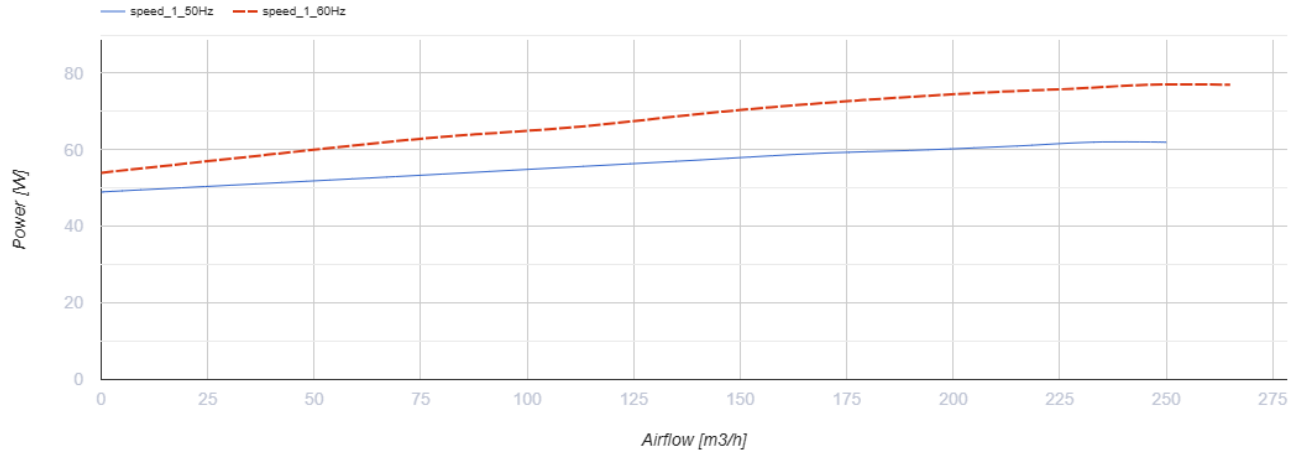
speed_1_50Hz
speed_1_60Hz
Power [W]
0
20
40
60
80
0
25
50
75
100
125
150
175
200
225
250
275
Airflow [m3/h]

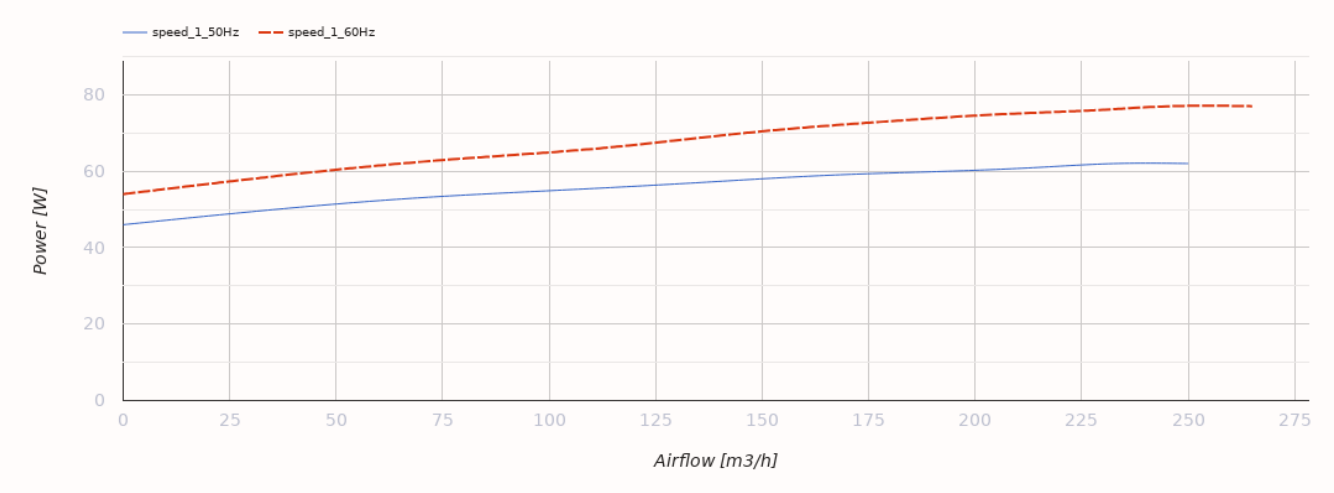

Dimensiones

ØD	ØD1	B	B1	L	L1	L2	L3
99	245	259	299	190	20	20	30

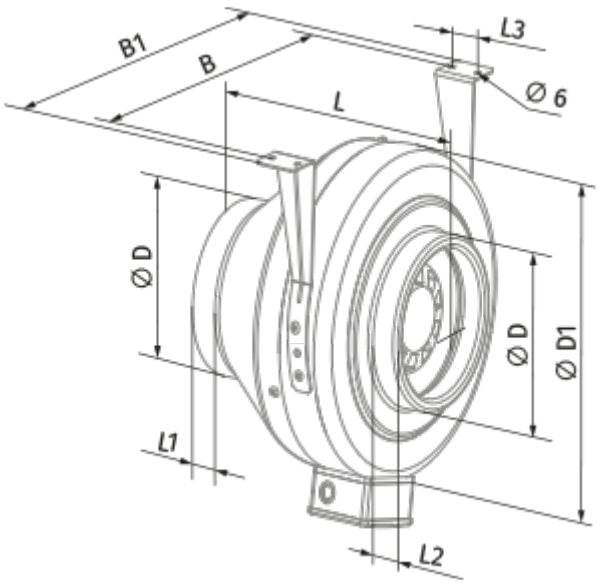

Ecodesign

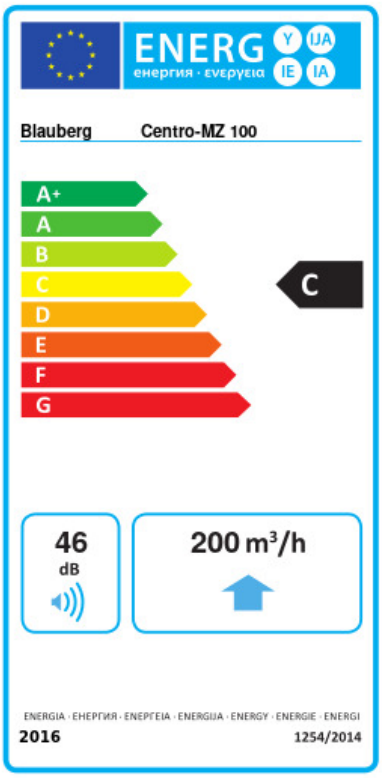

Trademark	Blauberg					
Model	Centro-MZ 100					
Specific energy consumption (SEC) (kWh/(m²/a))	Cold		Average		Warm	
	-52	A+	-24.9	C	-9.4	F
Tipo de unidad de ventilación	Unidireccional					
Tipo de accionamiento instalado	De velocidad variable					
Tipo de sistema de recuperación de calor	Ninguno					
Rango de caudal máximo (m³/h)	200					
Potencia eléctrica de entrada (W)	60					
Caudal nominal de referencia (m³/s)	0.078					
Presión estática en el punto de salida (Pa)	50					
Potencia específica absorbida (SPI) en el punto de referencia (W/(m³/h))	0.254					
Tipología de control	Control local					
Rangos máximos de fuga externa (%)	2.7					
Tipología declarada	RVU UVU					
Nivel de potencia acústica (dB(A))	46					
The annual electricity consumption (AEC) (kWh/a)	Cold		Average		Warm	
	134		134		134	
The annual heating saved (AHS) (kWh/a)	Cold		Average		Warm	
	5536		2830		1280	

Accesorios

Para conductos redondos

Nombre	La foto	Descripción
SD 100/600		Silenciadores para conductos redondos
SD 100/900		Silenciadores para conductos redondos

SD 100/1200		Silenciadores para conductos redondos

Para conductos redondos

Nombre	La foto	Descripción
KFBK 100		Cajas filtrantes para conductos redondos
KFBT 100 G4		Cajas filtrantes con filtros de bolsillo para conductos redondos
KFBT 100 F5		Cajas filtrantes con filtros de bolsillo para conductos redondos
KFBT 100 F7		Cajas filtrantes con filtros de bolsillo para conductos redondos

Para conductos redondos

Nombre	La foto	Descripción
VRV 100		Válvulas antirretorno con resorte para conductos redondos
VKA 100		Compuertas para conductos redondos

Calentadores de agua

Nombre	La foto	Descripción
WKH 100-2		Calentadores de agua de conductos para conductos redondos
WKH 100-4		Calentadores de agua de conductos para conductos redondos

Calentadores eléctricos

Nombre	La foto	Descripción
EKH 100-0.6		Calentadores eléctricos de conductos para conductos redondos

EKH 100-0.8		Calentadores eléctricos de conductos para conductos redondos
EKH 100-1.2		Calentadores eléctricos de conductos para conductos redondos
EKH 100-1.6		Calentadores eléctricos de conductos para conductos redondos
EKH 100-1.8		Calentadores eléctricos de conductos para conductos redondos

Reguladores de velocidad

Nombre	La foto	Descripción
CDT E1.8		Controlador de velocidad con tiristores
CDT1 E0.5		Interruptores multivelocidad
CDTE E1.5 TP		Controladores de velocidad

Guarniciones

Nombre	La foto	Descripción
K 100		Abrazadera para conductos flexibles redondos
K 100 Zn		Abrazadera para conductos flexibles redondos