

# Centro-M EC 400

Ventiladores centrífugos de conducto con motores EC

• Tipo de rodete: Centrífugo de palas curvadas hacia atrás
• Material de la carcasa: Acero revestido
• Instalación en cualquier posición

| | Unidad de medida | Centro-M EC 400 |
|---|---|---|
| Cantidad de fases | - | 1 |
| Tensión mínima de alimentación | V | 230 |
| Tensión máxima de alimentación | V | 230 |
| Frecuencia de suministro de energía | Hz | 50/60 |
| Caudal máximo de aire | m³/h | 4790 |
| Peso | kg | 18.7 |
| Temperatura máxima del aire transportado | °C | 60 |
| Temperatura mínima del aire transportado | °C | -25 |
| Grado de protección IP | - | IPX4 |
| Grado de protección IP del variador | - | IP44 |
| Material de rodete | - | Aluminio |

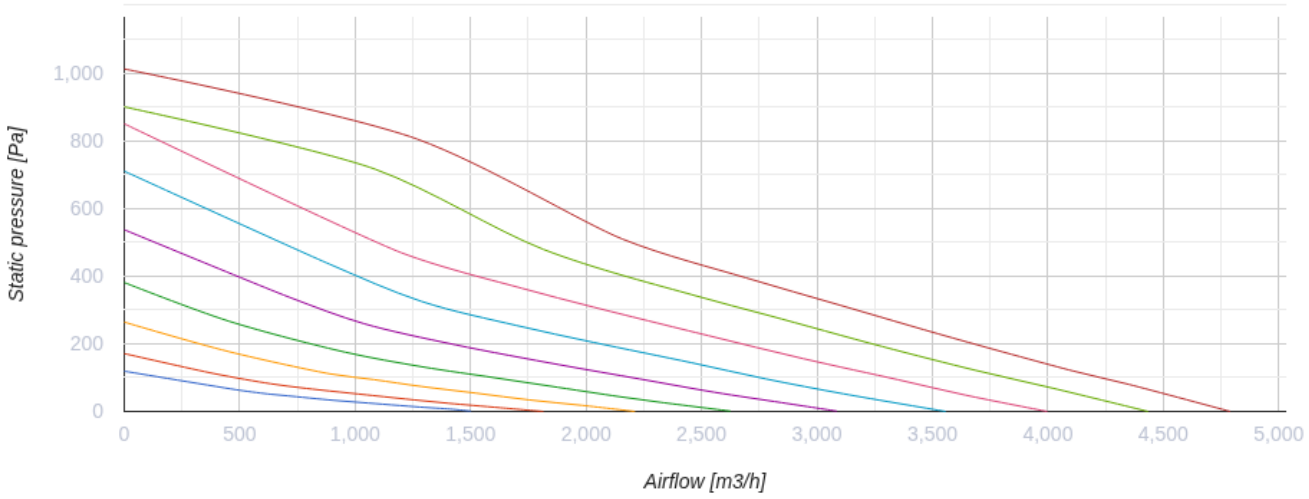


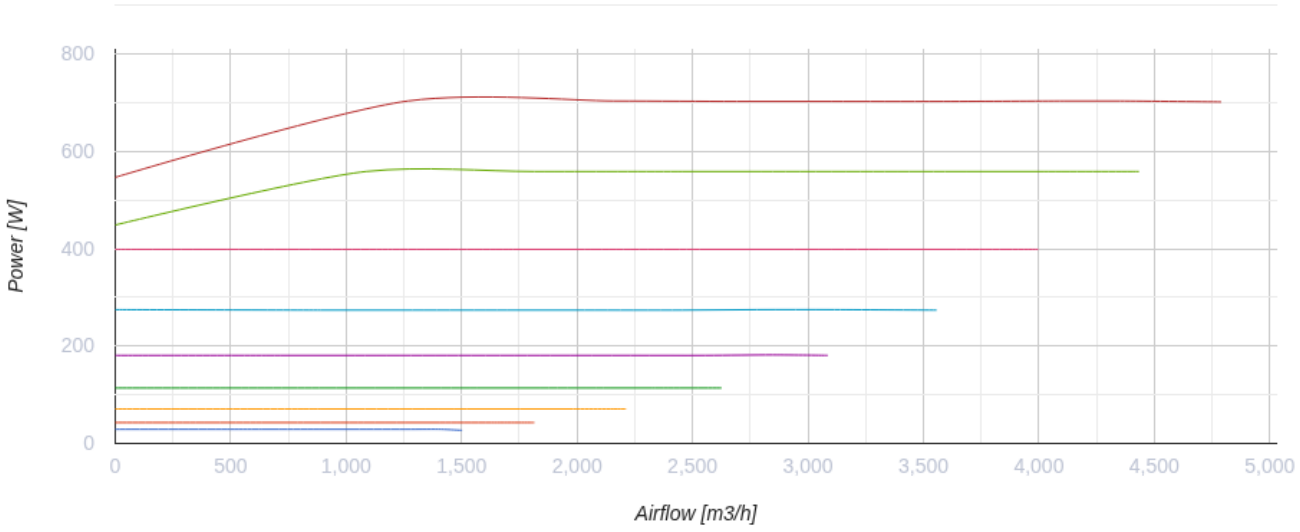


## Dimensiones

| ØD | ØD1 | B | B1 | L | L1 | L2 | L3 |
|---|---|---|---|---|---|---|---|
| 398 | 568 | 663 | 634 | 599 | 60 | 60 | 70 |

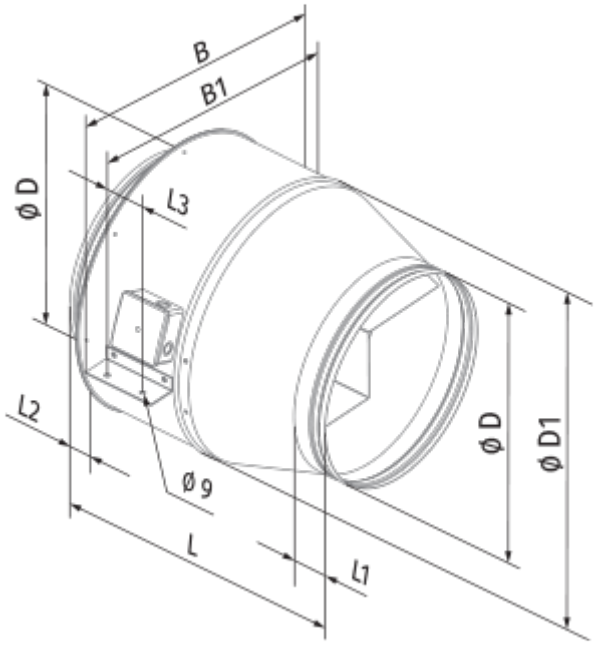
B
B1
ø D
L3
L2
ø 9
L
L1
ø D
ø D1

## Ecodesign

| | |
|---|---|
| Trademark | Blauberg |
| Model | Centro-M EC 400 |
| Tipo de unidad de ventilación | Unidireccional |
| Tipo de accionamiento instalado | VSD integrado |
| Tipo de sistema de recuperación de calor | Ninguno |
| Presión estática externa para el caudal de aire nominal (Pa) | 508 |
| Rangos máximos de fuga externa (%) | 2.7 |
| Eficiencia estática (%) | 48.5 |
| Tipología declarada | NRVU UVU |
| Potencia eléctrica efectiva de entrada (kW) | 0.704 |
| Nivel de potencia acústica (dB(A)) | 71 |

## Accesorios

### Para conductos redondos

| Nombre | La foto | Descripción |
|---|---|---|
| SD 400/900 |  | Silenciadores para conductos redondos |
| SD 400/1200 |  | Silenciadores para conductos redondos |

### Para conductos redondos

| Nombre | La foto | Descripción |
|---|---|---|
| VKA 400 |  | Compuertas para conductos redondos |

### Reguladores de motores EC

| Nombre | La foto | Descripción |
|---|---|---|
| CDT E/0-10 |  | Control de velocidad para motores EC |