

Centro-M EC 355

Ventiladores centrífugos de conducto con motores EC

• Tipo de rodete: Centrífugo de palas curvadas hacia atrás
• Material de la carcasa: Acero revestido
• Instalación en cualquier posición

	Unidad de medida	Centro-M EC 355
Cantidad de fases	-	1
Tensión mínima de alimentación	V	230
Tensión máxima de alimentación	V	230
Frecuencia de suministro de energía	Hz	50/60
Caudal máximo de aire	m³/h	3450
Peso	kg	15.8
Temperatura máxima del aire transportado	°C	60
Temperatura mínima del aire transportado	°C	-25
Grado de protección IP	-	IPX4
Grado de protección IP del variador	-	IP44
Material de rodete	-	Aluminio

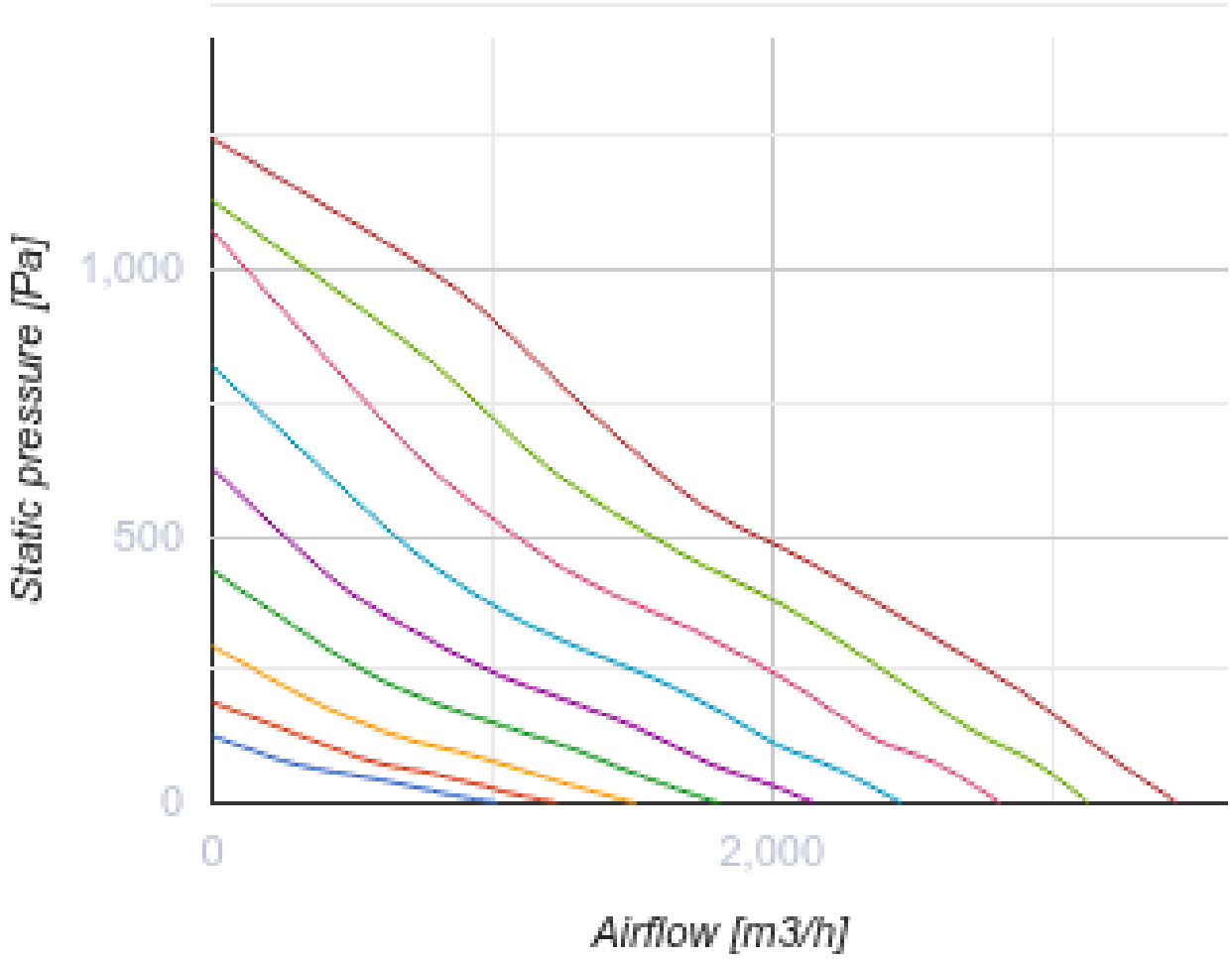
Static pressure [Pa]
1,000
500
0
0
2,000
Airflow [m3/h]

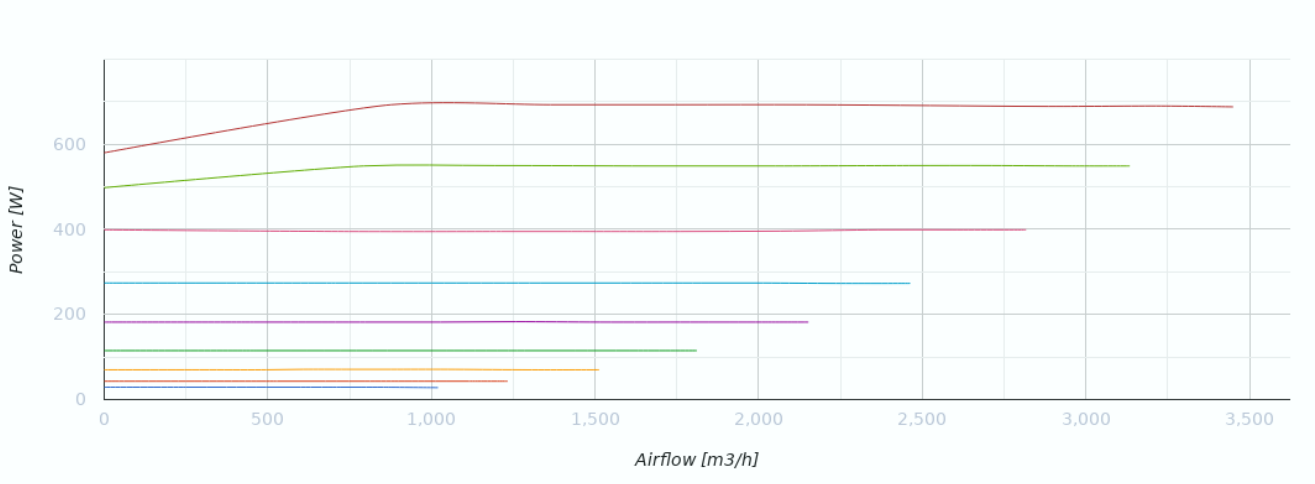
Power [W]
600
400
200
0
0
500
1,000
1,500
2,000
2,500
3,000
3,500
Airflow [m3/h]

Dimensiones

ØD	ØD1	B	B1	L	L1	L2	L3
353	459	552	522	562	60	60	70

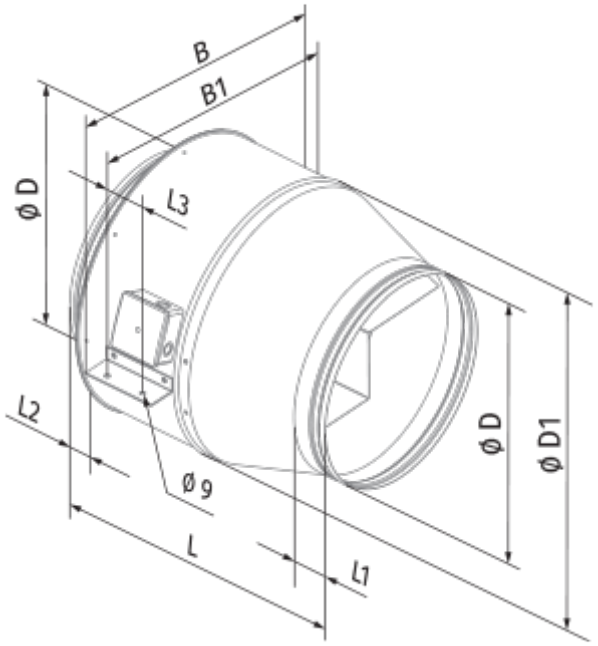

Ecodesign

Trademark	Blauberg
Model	Centro-M EC 355
Tipo de unidad de ventilación	Unidireccional
Tipo de accionamiento instalado	VSD integrado
Tipo de sistema de recuperación de calor	Ninguno
Presión estática externa para el caudal de aire nominal (Pa)	559
Rangos máximos de fuga externa (%)	2.7
Eficiencia estática (%)	43.9
Tipología declarada	NRVU UVU
Potencia eléctrica efectiva de entrada (kW)	0.693
Nivel de potencia acústica (dB(A))	67

Accesorios

Para conductos redondos

Nombre	La foto	Descripción
SD 355/600		Silenciadores para conductos redondos
SD 355/900		Silenciadores para conductos redondos
SD 355/1200		Silenciadores para conductos redondos

Para conductos redondos

Nombre	La foto	Descripción
VKA 355		Compuertas para conductos redondos

Reguladores de motores EC

Nombre	La foto	Descripción

CDT E/0-10		Control de velocidad para motores EC