

Centro-M EC 315

Ventiladores centrífugos de conducto con motores EC

• Tipo de rodete: Centrífugo de palas curvadas hacia atrás
• Material de la carcasa: Acero revestido
• Instalación en cualquier posición

	Unidad de medida	Centro-M EC 315
Cantidad de fases	-	1
Tensión mínima de alimentación	V	230
Tensión máxima de alimentación	V	230
Frecuencia de suministro de energía	Hz	50/60
Caudal máximo de aire	m³/h	1370
Peso	kg	7.3
Temperatura máxima del aire transportado	°C	60
Temperatura mínima del aire transportado	°C	-25
Grado de protección IP	-	IPX4
Grado de protección IP del variador	-	IP44
Material de rodete	-	Plástico

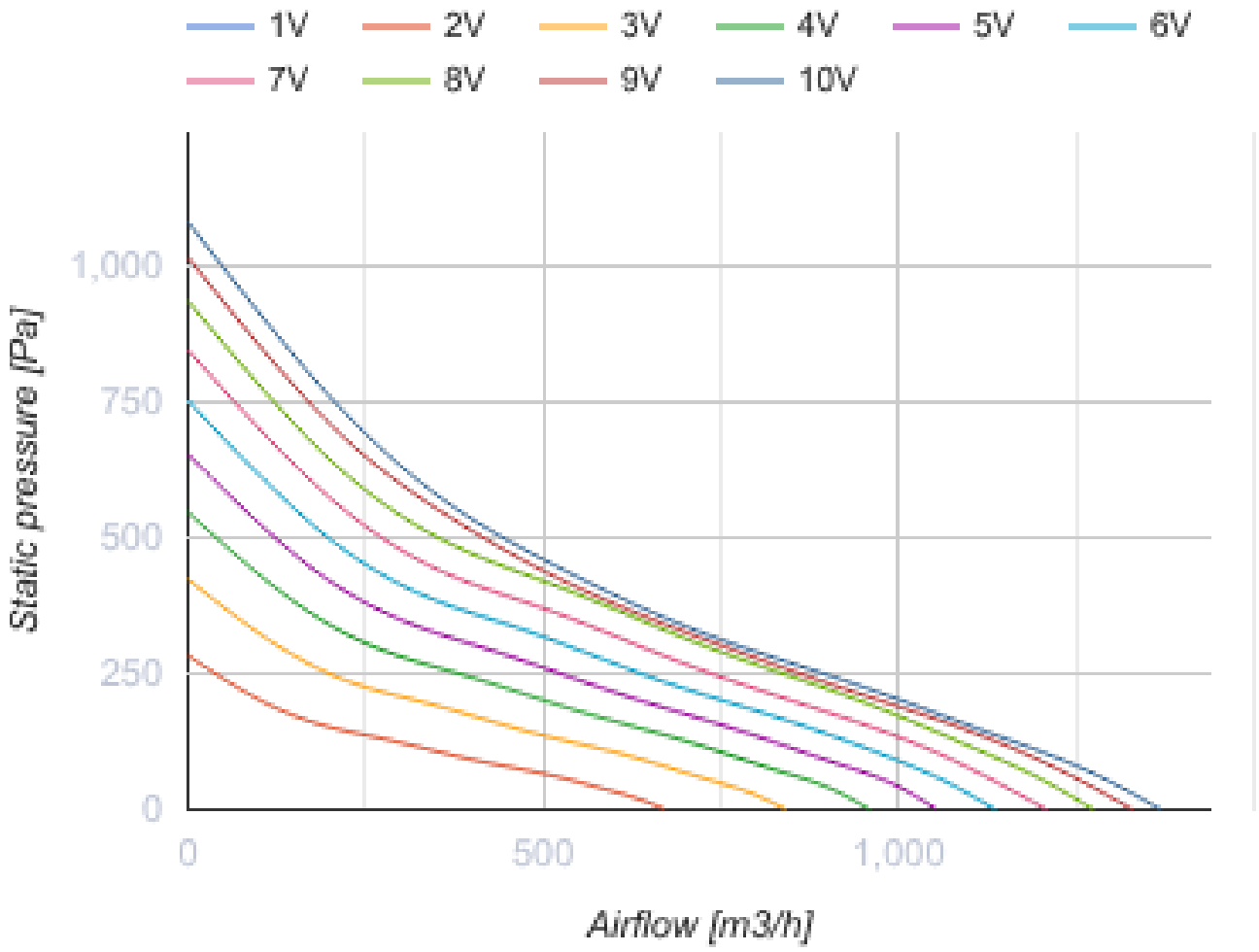
1V
2V
3V
4V
5V
6V
7V
8V
9V
10V
1,000
750
500
250
0
Static pressure [Pa]
0
500
1,000
Airflow [m3/h]

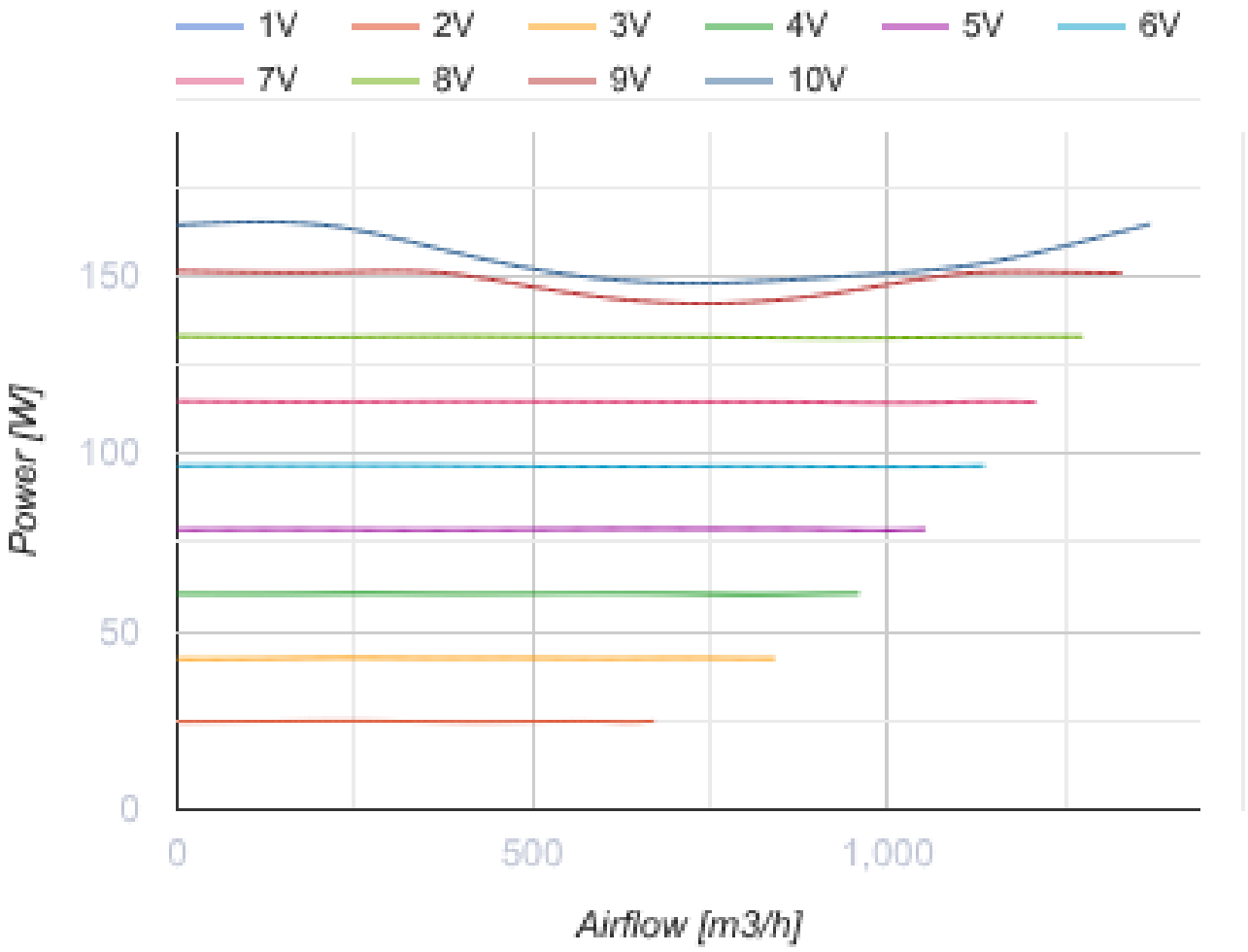

Dimensiones

ØD	ØD1	B	B1	L	L1	L2	L3	H
314	405	455	415	260	30	30	40	465

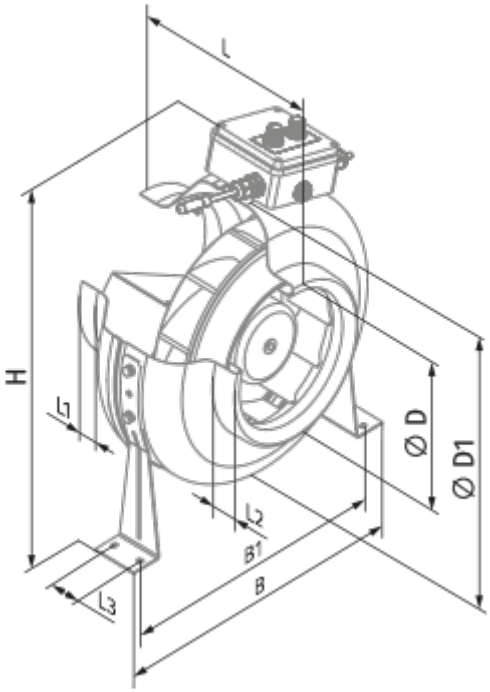
L
H
L1
L2
L3
B1
B
Ø D
Ø D1

Ecodesign

Trademark	Blauberg
Model	Centro-M EC 315
Tipo de unidad de ventilación	Unidireccional
Tipo de accionamiento instalado	VSD integrado
Tipo de sistema de recuperación de calor	Ninguno
Presión estática externa para el caudal de aire nominal (Pa)	314
Rangos máximos de fuga externa (%)	2.7
Eficiencia estática (%)	52.1
Tipología declarada	NRVU UVU
Potencia eléctrica efectiva de entrada (kW)	0.142
Nivel de potencia acústica (dB(A))	68

Accesorios

Para conductos redondos

Nombre	La foto	Descripción
SD 315/600		Silenciadores para conductos redondos
SD 315/900		Silenciadores para conductos redondos
SD 315/1200		Silenciadores para conductos redondos

Para conductos redondos

Nombre	La foto	Descripción
KFBK 315		Cajas filtrantes para conductos redondos
KFBT 315 G4		Cajas filtrantes con filtros de bolsillo para conductos redondos

KFBT 315 F5		Cajas filtrantes con filtros de bolsillo para conductos redondos
KFBT 315 F7		Cajas filtrantes con filtros de bolsillo para conductos redondos

Para conductos redondos

Nombre	La foto	Descripción
VRV 315		Válvulas antirretorno con resorte para conductos redondos
VKA 315		Compuertas para conductos redondos

Calentadores de agua

Nombre	La foto	Descripción
WKH 315-2		Calentadores de agua de conductos para conductos redondos
WKH 315-4		Calentadores de agua de conductos para conductos redondos

Calentadores eléctricos

Nombre	La foto	Descripción
EKH 315-1.2		Calentadores eléctricos de conductos para conductos redondos
EKH 315-2.0		Calentadores eléctricos de conductos para conductos redondos
EKH 315-2.4		Calentadores eléctricos de conductos para conductos redondos

Reguladores de motores EC

Nombre	La foto	Descripción

CDT E/0-10		Control de velocidad para motores EC