

Centro-M EC 150

Ventiladores centrífugos de conducto con motores EC

• Tipo de rodete: Centrífugo de palas curvadas hacia atrás
• Material de la carcasa: Acero revestido
• Instalación en cualquier posición

	Unidad de medida	Centro-M EC 150
Cantidad de fases	-	1
Tensión mínima de alimentación	V	230
Tensión máxima de alimentación	V	230
Frecuencia de suministro de energía	Hz	50/60
Caudal máximo de aire	m^3/h	720
Peso	kg	4.9
Temperatura máxima del aire transportado	°C	60
Temperatura mínima del aire transportado	°C	-25
Grado de protección IP	-	IPX4
Grado de protección IP del variador	-	IP44
Material de rodete	-	Plástico

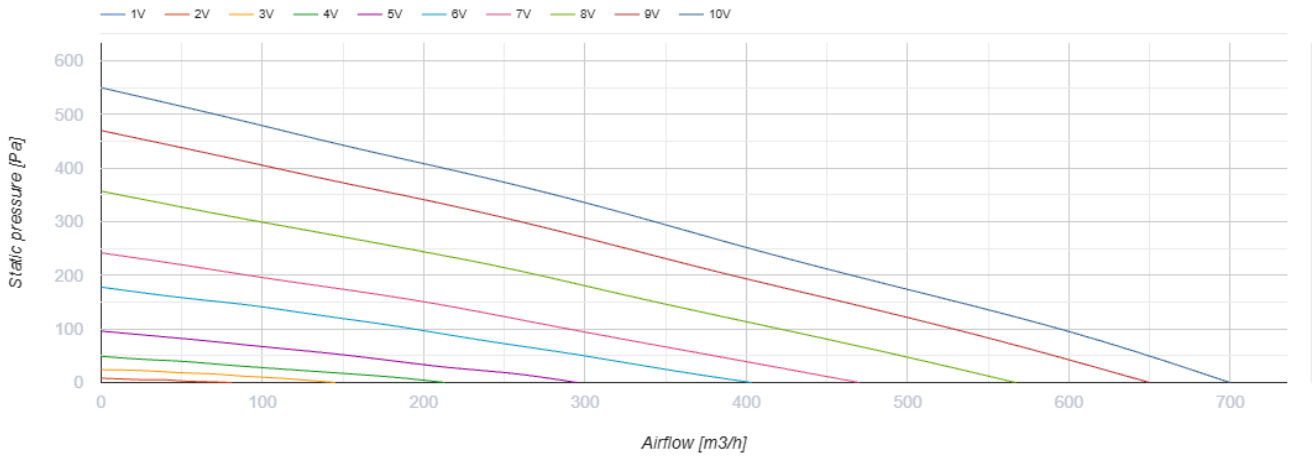

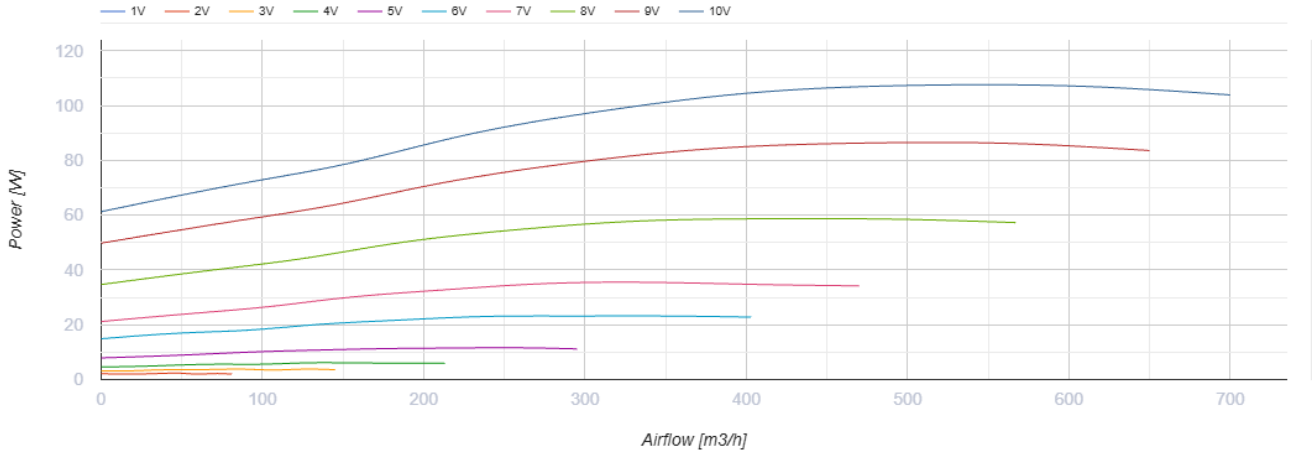

Dimensiones

Ø D	Ø D1	B	B1	L	L1	L2	L3	H
149	275	330	290	170	20	20	30	345

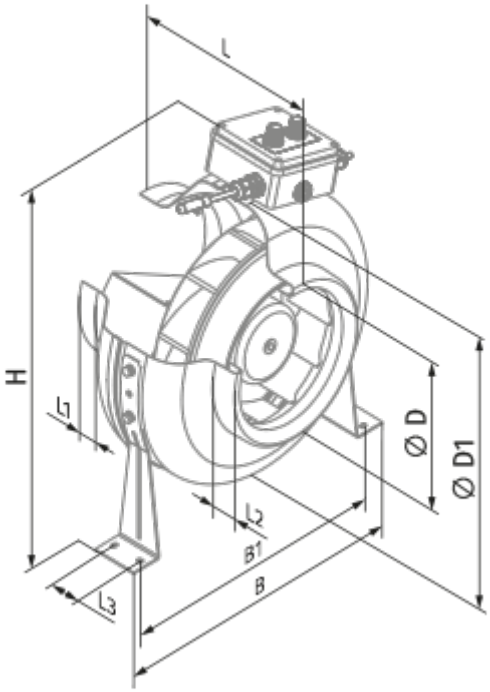
L
H
L1
L2
L3
B1
B
Ø D
Ø D1

Ecodesign

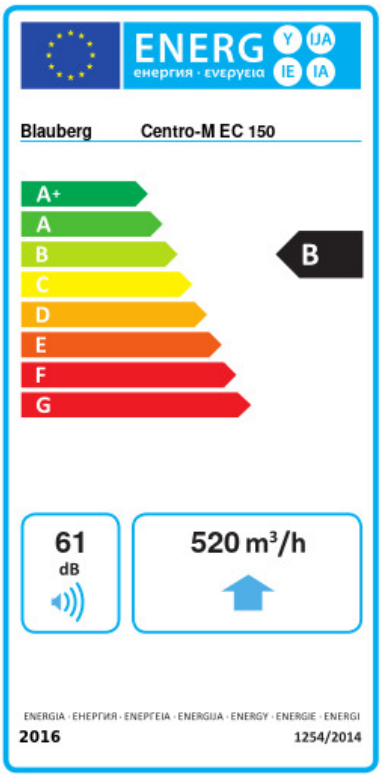

Trademark	Blauberg					
Model	Centro-M EC 150					
Specific energy consumption (SEC) (kWh/(m²/a))	Cold		Average		Warm	
	-54.1	A+	-27	B	-11.5	E
Tipo de unidad de ventilación	Unidireccional					
Tipo de accionamiento instalado	De velocidad variable					
Tipo de sistema de recuperación de calor	Ninguno					
Rango de caudal máximo (m³/h)	520					
Potencia eléctrica de entrada (W)	102					
Caudal nominal de referencia (m³/s)	0.101					
Presión estática en el punto de salida (Pa)	50					
Potencia específica absorbida (SPI) en el punto de referencia (W/(m³/h))	0.098					
Tipología de control	Control local					
Rangos máximos de fuga externa (%)	2.7					
Tipología declarada	RVU UVU					
Nivel de potencia acústica (dB(A))	61					
The annual electricity consumption (AEC) (kWh/a)	Cold		Average		Warm	
	52		52		52	
The annual heating saved (AHS) (kWh/a)	Cold		Average		Warm	
	5536		2830		1280	

Accesorios

Para conductos redondos

Nombre	La foto	Descripción
SD 150/600		Silenciadores para conductos redondos
SD 150/900		Silenciadores para conductos redondos

SD 150/1200		Silenciadores para conductos redondos

Para conductos redondos

Nombre	La foto	Descripción
KFBK 150		Cajas filtrantes para conductos redondos
KFBT 150 G4		Cajas filtrantes con filtros de bolsillo para conductos redondos
KFBT 150 F5		Cajas filtrantes con filtros de bolsillo para conductos redondos
KFBT 150 F7		Cajas filtrantes con filtros de bolsillo para conductos redondos

Para conductos redondos

Nombre	La foto	Descripción
VRV 150		Válvulas antirretorno con resorte para conductos redondos
VKA 150		Compuertas para conductos redondos

Calentadores de agua

Nombre	La foto	Descripción
WKH 150-2		Calentadores de agua de conductos para conductos redondos
WKH 150-4		Calentadores de agua de conductos para conductos redondos

Calentadores eléctricos

Nombre	La foto	Descripción
EKH 150-1.2		Calentadores eléctricos de conductos para conductos redondos

EKH 150-1.7		Calentadores eléctricos de conductos para conductos redondos
EKH 150-2.0		Calentadores eléctricos de conductos para conductos redondos
EKH 150-2.4		Calentadores eléctricos de conductos para conductos redondos
EKH 150-3.4		Calentadores eléctricos de conductos para conductos redondos

Reguladores de motores EC

Nombre	La foto	Descripción
CDT E/0-10		Control de velocidad para motores EC

Guarniciones

Nombre	La foto	Descripción
K 150		Abrazadera para conductos flexibles redondos
K 150 Zn		Abrazadera para conductos flexibles redondos