

# Centro-M EC 125

Ventiladores centrífugos de conducto con motores EC

• Tipo de rodete: Centrífugo de palas curvadas hacia atrás
• Material de la carcasa: Acero revestido
• Instalación en cualquier posición

| | Unidad de medida | Centro-M EC 125 |
|---|---|---|
| Cantidad de fases | - | 1 |
| Tensión mínima de alimentación | V | 230 |
| Tensión máxima de alimentación | V | 230 |
| Frecuencia de suministro de energía | Hz | 50/60 |
| Caudal máximo de aire | $m^3/h$ | 480 |
| Peso | kg | 3.2 |
| Temperatura máxima del aire transportado | °C | 60 |
| Temperatura mínima del aire transportado | °C | -25 |
| Grado de protección IP | - | IPX4 |
| Grado de protección IP del variador | - | IP44 |
| Material de rodete | - | Plástico |

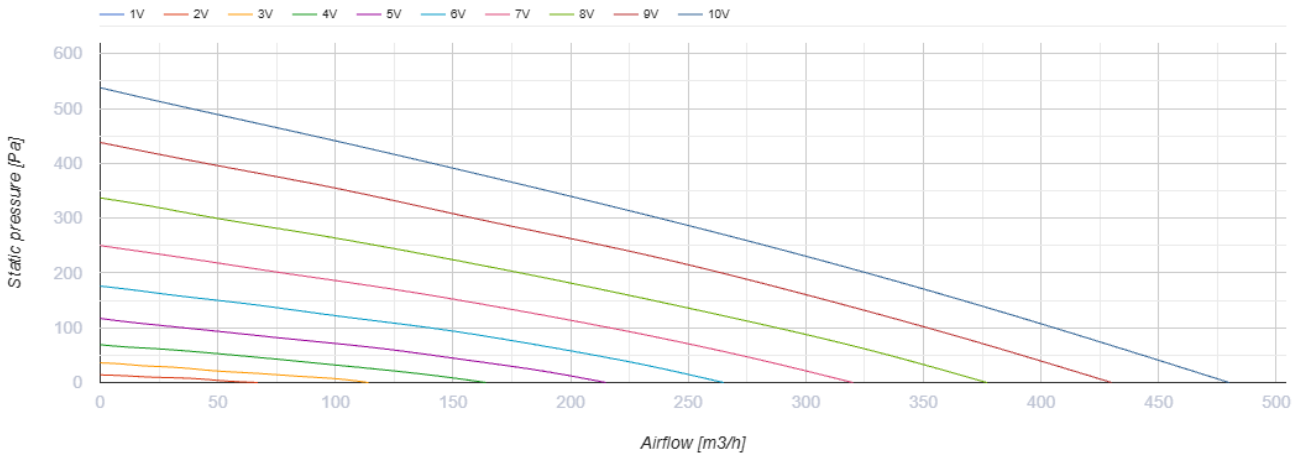


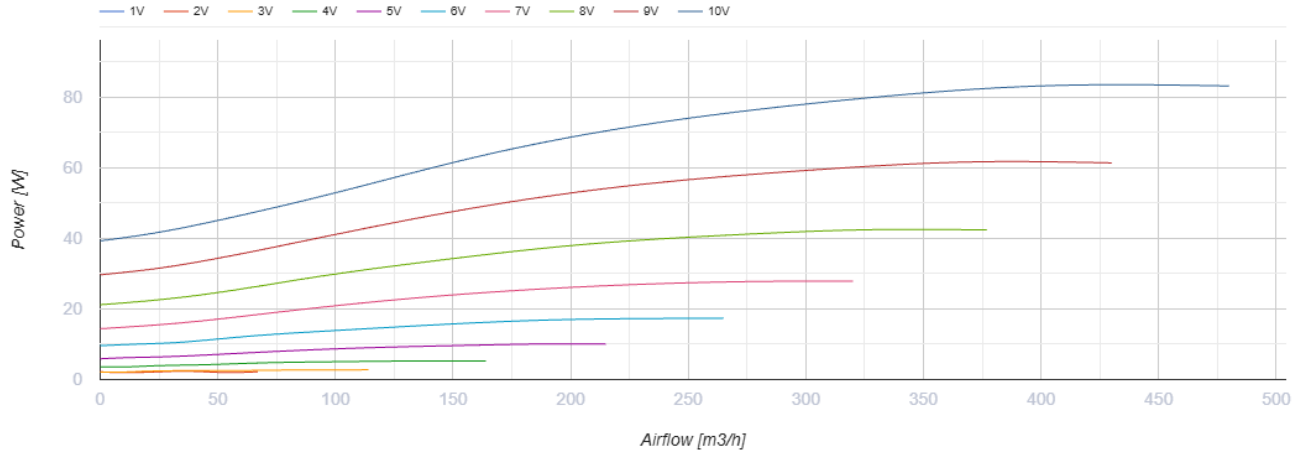


## Dimensiones

| Ø D | Ø D1 | B | B1 | L | L1 | L2 | L3 | H |
|---|---|---|---|---|---|---|---|---|
| 124 | 245 | 300 | 260 | 190 | 20 | 20 | 30 | 330 |

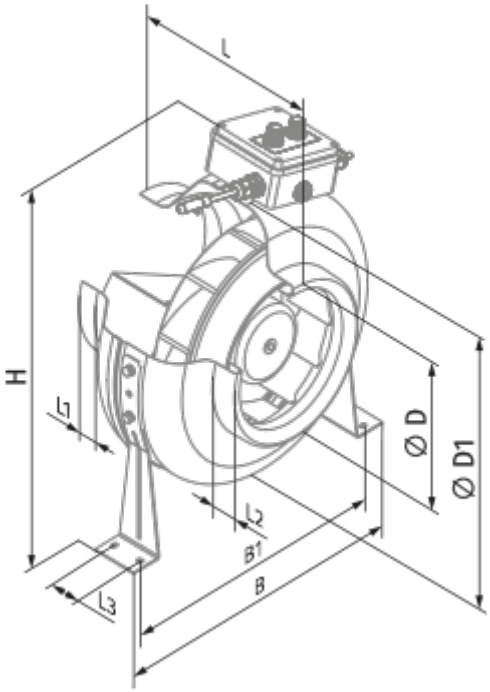
L
H
L1
L2
L3
B1
B
Ø D
Ø D1

## Ecodesign

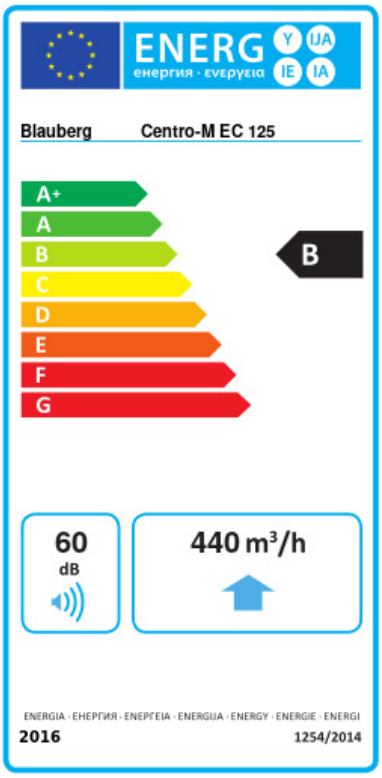


| | | | | | | |
|---|---|---|---|---|---|---|
| Trademark | Blauberg | | | | | |
| Model | Centro-M EC 125 | | | | | |
| Specific energy consumption (SEC) (kWh/(m²/a)) | Cold | | Average | | Warm | |
| | -53.9 | A+ | -26.8 | B | -11.3 | E |
| Tipo de unidad de ventilación | Unidireccional | | | | | |
| Tipo de accionamiento instalado | De velocidad variable | | | | | |
| Tipo de sistema de recuperación de calor | Ninguno | | | | | |
| Rango de caudal máximo (m³/h) | 440 | | | | | |
| Potencia eléctrica de entrada (W) | 93.5 | | | | | |
| Caudal nominal de referencia (m³/s) | 0.086 | | | | | |
| Presión estática en el punto de salida (Pa) | 50 | | | | | |
| Potencia específica absorbida (SPI) en el punto de referencia (W/(m³/h)) | 0.11 | | | | | |
| Tipología de control | Control local | | | | | |
| Rangos máximos de fuga externa (%) | 2.7 | | | | | |
| Tipología declarada | RVU UVU | | | | | |
| Nivel de potencia acústica (dB(A)) | 60 | | | | | |
| The annual electricity consumption (AEC) (kWh/a) | Cold | | Average | | Warm | |
| | 58 | | 58 | | 58 | |
| The annual heating saved (AHS) (kWh/a) | Cold | | Average | | Warm | |
| | 5536 | | 2830 | | 1280 | |

## Accesorios

### Para conductos redondos

| Nombre | La foto | Descripción |
|---|---|---|
| SD 125/600 |  | Silenciadores para conductos redondos |
| SD 125/900 |  | Silenciadores para conductos redondos |

| | | |
|---|---|---|
| SD 125/1200 |  | Silenciadores para conductos redondos |

### Para conductos redondos

| Nombre | La foto | Descripción |
|---|---|---|
| KFBK 125 |  | Cajas filtrantes para conductos redondos |
| KFBT 125 G4 |  | Cajas filtrantes con filtros de bolsillo para conductos redondos |
| KFBT 125 F5 |  | Cajas filtrantes con filtros de bolsillo para conductos redondos |
| KFBT 125 F7 |  | Cajas filtrantes con filtros de bolsillo para conductos redondos |

### Para conductos redondos

| Nombre | La foto | Descripción |
|---|---|---|
| VRV 125 |  | Válvulas antirretorno con resorte para conductos redondos |
| VKA 125 |  | Compuertas para conductos redondos |

### Calentadores de agua

| Nombre | La foto | Descripción |
|---|---|---|
| WKH 125-2 |  | Calentadores de agua de conductos para conductos redondos |
| WKH 125-4 |  | Calentadores de agua de conductos para conductos redondos |

### Calentadores eléctricos

| Nombre | La foto | Descripción |
|---|---|---|
| EKH 125-0.6 |  | Calentadores eléctricos de conductos para conductos redondos |

| | | |
|---|---|---|
| EKH 125-0.8 |  | Calentadores eléctricos de conductos para conductos redondos |
| EKH 125-1.2 |  | Calentadores eléctricos de conductos para conductos redondos |
| EKH 125-1.6 |  | Calentadores eléctricos de conductos para conductos redondos |
| EKH 125-2.4 |  | Calentadores eléctricos de conductos para conductos redondos |

### Reguladores de motores EC

| Nombre | La foto | Descripción |
|---|---|---|
| CDT E/0-10 |  | Control de velocidad para motores EC |

### Guarniciones

| Nombre | La foto | Descripción |
|---|---|---|
| K 125 |  | Abrazadera para conductos flexibles redondos |
| K 125 Zn |  | Abrazadera para conductos flexibles redondos |