

Centro-M 400

Ventiladores centrífugos de conducto

• Tipo de rodete: Centrífugo de palas curvadas hacia atrás
• Material de la carcasa: Acero revestido
• Instalación en cualquier posición

	Unidad de medida	Centro-M 400	
Cantidad de fases	-	1	
Tensión mínima de alimentación	V	220	
Tensión máxima de alimentación	V	240	
Frecuencia de suministro de energía	Hz	50	60
Caudal máximo de aire	m³/h	3090	
Peso	kg	25.1	
Temperatura máxima del aire transportado	°C	80	
Temperatura mínima del aire transportado	°C	-40	
Grado de protección IP	-	IPX4	
Grado de protección IP del variador	-	IP44	
Material de rodete	-	Acero galvanizado	

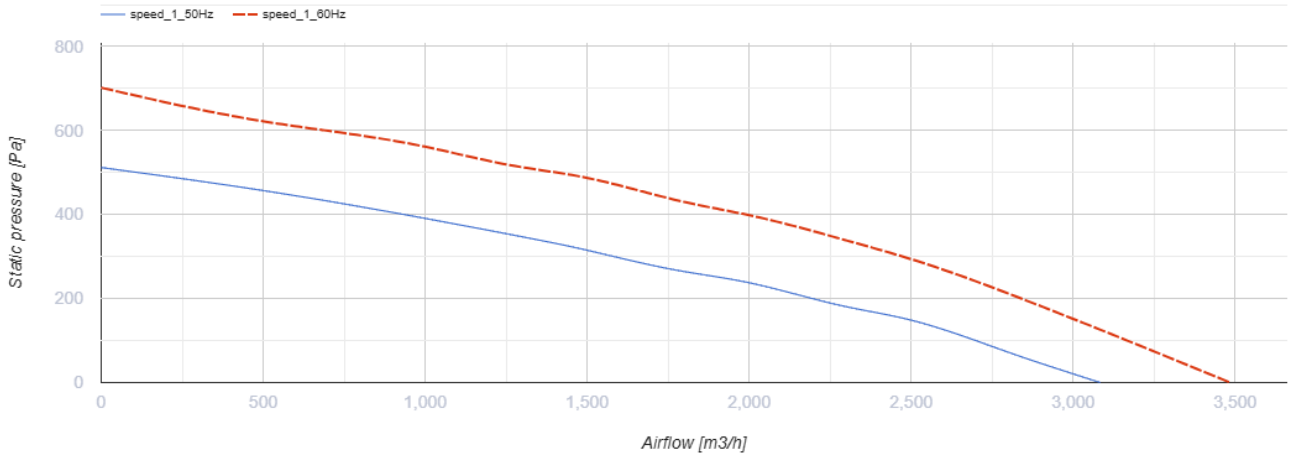

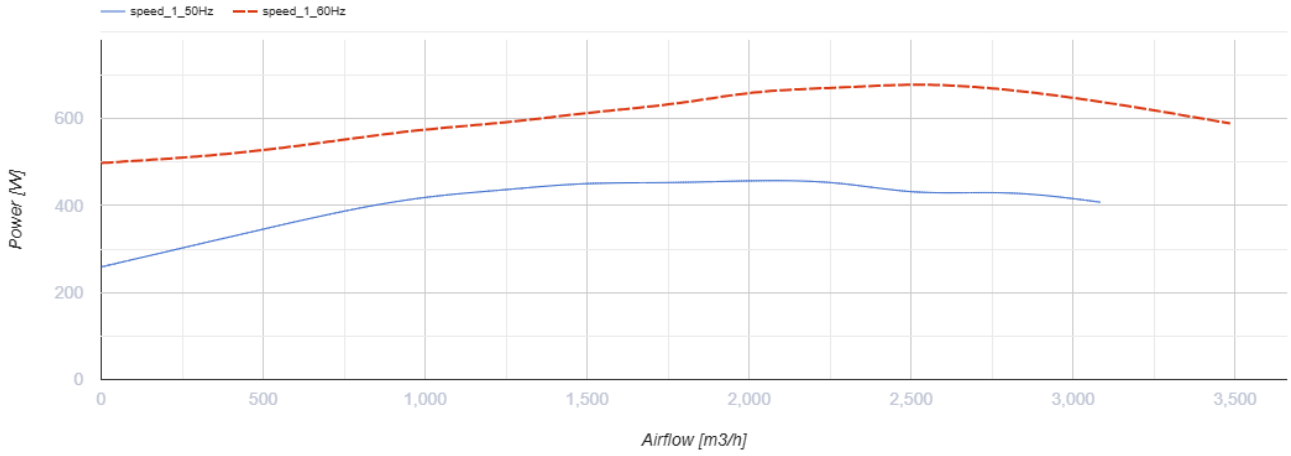

Dimensiones

Ø D	Ø D1	B	B1	L	L1	L2	L3
398	570	663	634	570	60	60	70

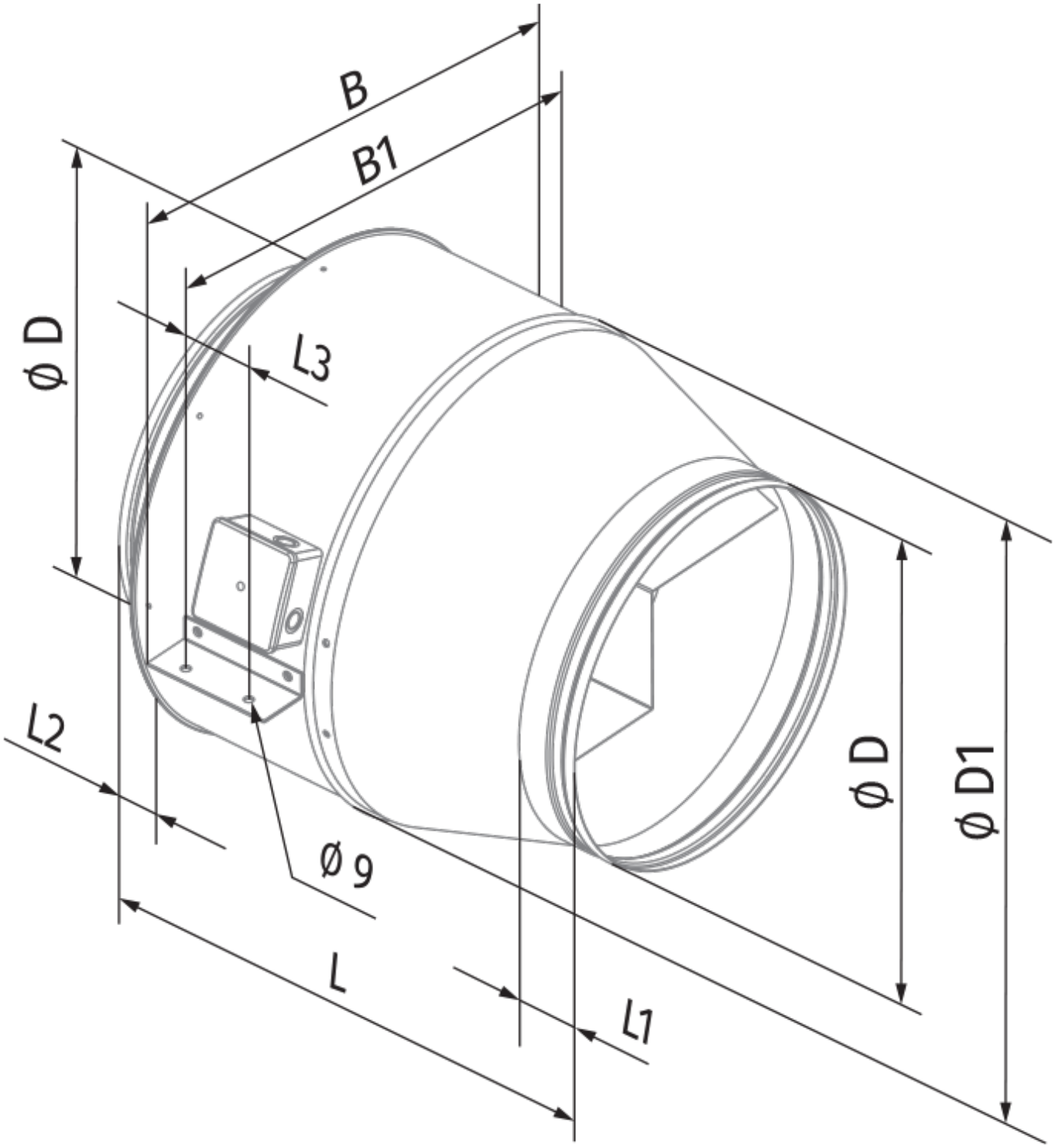
B
B1
ø D
L3
L2
ø 9
L
L1
ø D
ø D1

Ecodesign

Trademark	Blauberg
Model	Centro-M 400
Tipo de unidad de ventilación	Unidireccional
Tipo de accionamiento instalado	MSD o VSD exterior
Tipo de sistema de recuperación de calor	Ninguno
Presión estática externa para el caudal de aire nominal (Pa)	312
Rangos máximos de fuga externa (%)	2.7
Eficiencia estática (%)	29.7
Tipología declarada	NRVU UVU
Potencia eléctrica efectiva de entrada (kW)	0.449
Nivel de potencia acústica (dB(A))	81

Accesorios

Para conductos redondos

Nombre	La foto	Descripción
SD 400/900		Silenciadores para conductos redondos
SD 400/1200		Silenciadores para conductos redondos

Para conductos redondos

Nombre	La foto	Descripción
VKA 400		Compuertas para conductos redondos

Reguladores de velocidad

Nombre	La foto	Descripción
CDT E1.8		Controlador de velocidad con tiristores

CDT1 E4.0		Interruptores multivelocidad
CDTE E5.0 TP		Controladores de velocidad