

Centro-M 355 L

Ventiladores centrífugos de conducto

• Tipo de rodete: Centrífugo de palas curvadas hacia atrás
• Material de la carcasa: Acero revestido
• Instalación en cualquier posición

	Unidad de medida	Centro-M 355 L	
Cantidad de fases	-	1	
Tensión mínima de alimentación	V	220	
Tensión máxima de alimentación	V	240	
Frecuencia de suministro de energía	Hz	50	60
Caudal máximo de aire	m³/h	2250	
Peso	kg	18.8	
Temperatura máxima del aire transportado	°C	45	
Temperatura mínima del aire transportado	°C	-25	
Grado de protección IP	-	IPX4	
Grado de protección IP del variador	-	IP44	
Material de rodete	-	Acero galvanizado	

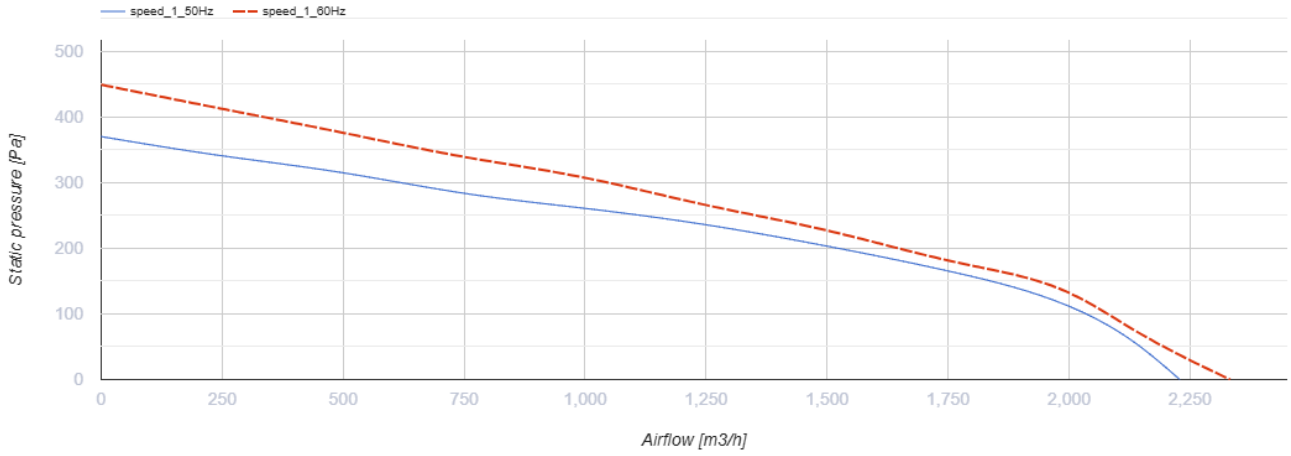

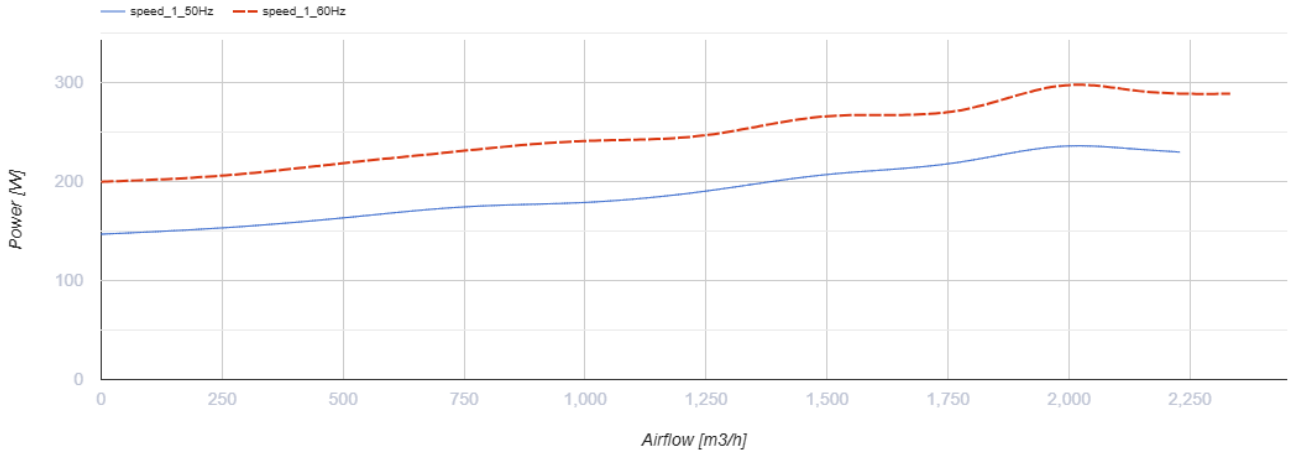

Dimensiones

Ø D	Ø D1	B	B1	L	L1	L2	L3
353	460	522	522	506	60	60	70

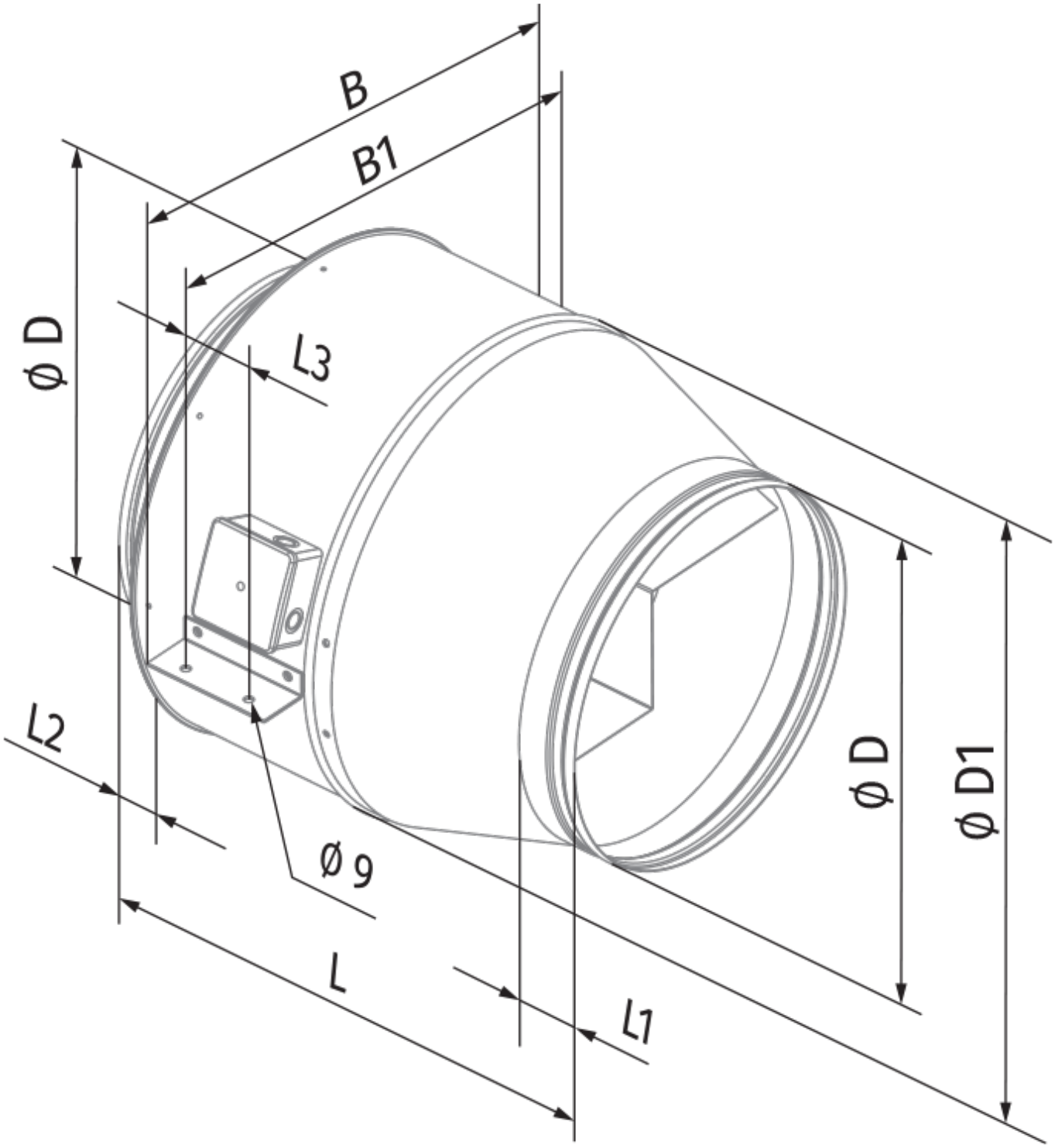
B
B1
ø D
L3
L2
ø 9
L
L1
ø D
ø D1

Ecodesign

Trademark	Blauberg
Model	Centro-M 355 L
Tipo de unidad de ventilación	Unidireccional
Tipo de accionamiento instalado	MSD o VSD exterior
Tipo de sistema de recuperación de calor	Ninguno
Presión estática externa para el caudal de aire nominal (Pa)	172
Rangos máximos de fuga externa (%)	2.7
Eficiencia estática (%)	37.8
Tipología declarada	NRVU UVU
Potencia eléctrica efectiva de entrada (kW)	0.22
Nivel de potencia acústica (dB(A))	78

Accesorios

Para conductos redondos

Nombre	La foto	Descripción
SD 355/600		Silenciadores para conductos redondos
SD 355/900		Silenciadores para conductos redondos
SD 355/1200		Silenciadores para conductos redondos

Para conductos redondos

Nombre	La foto	Descripción
VKA 355		Compuertas para conductos redondos

Reguladores de velocidad

Nombre	La foto	Descripción

CDT E1.8		Controlador de velocidad con tiristores
CDT1 E1.5		Interruptores multivelocidad
CDTE E1.5 TP		Controladores de velocidad