

Centro EC 315 G1

Ventiladores centrífugos de conducto en carcasas de plástico con motores EC

- Control: Controlador de velocidad integrado
- Tipo de rodete: Centrífugo de palas curvadas hacia atrás
- Material de la carcasa: Plástico
- Instalación en cualquier posición
- Cable de alimentación con enchufe
- Sensor de temperatura: Integrado

	Unidad de medida	Centro EC 315 G1
Cantidad de fases	-	1
Tensión mínima de alimentación	V	230
Tensión máxima de alimentación	V	230
Frecuencia de suministro de energía	Hz	50/60
Caudal máximo de aire	m³/h	1500
Peso	kg	4.9
Temperatura máxima del aire transportado	°C	60
Temperatura mínima del aire transportado	°C	-25
Grado de protección IP	-	IPX4
Grado de protección IP del variador	-	IP55
Material de rodete	-	Plástico

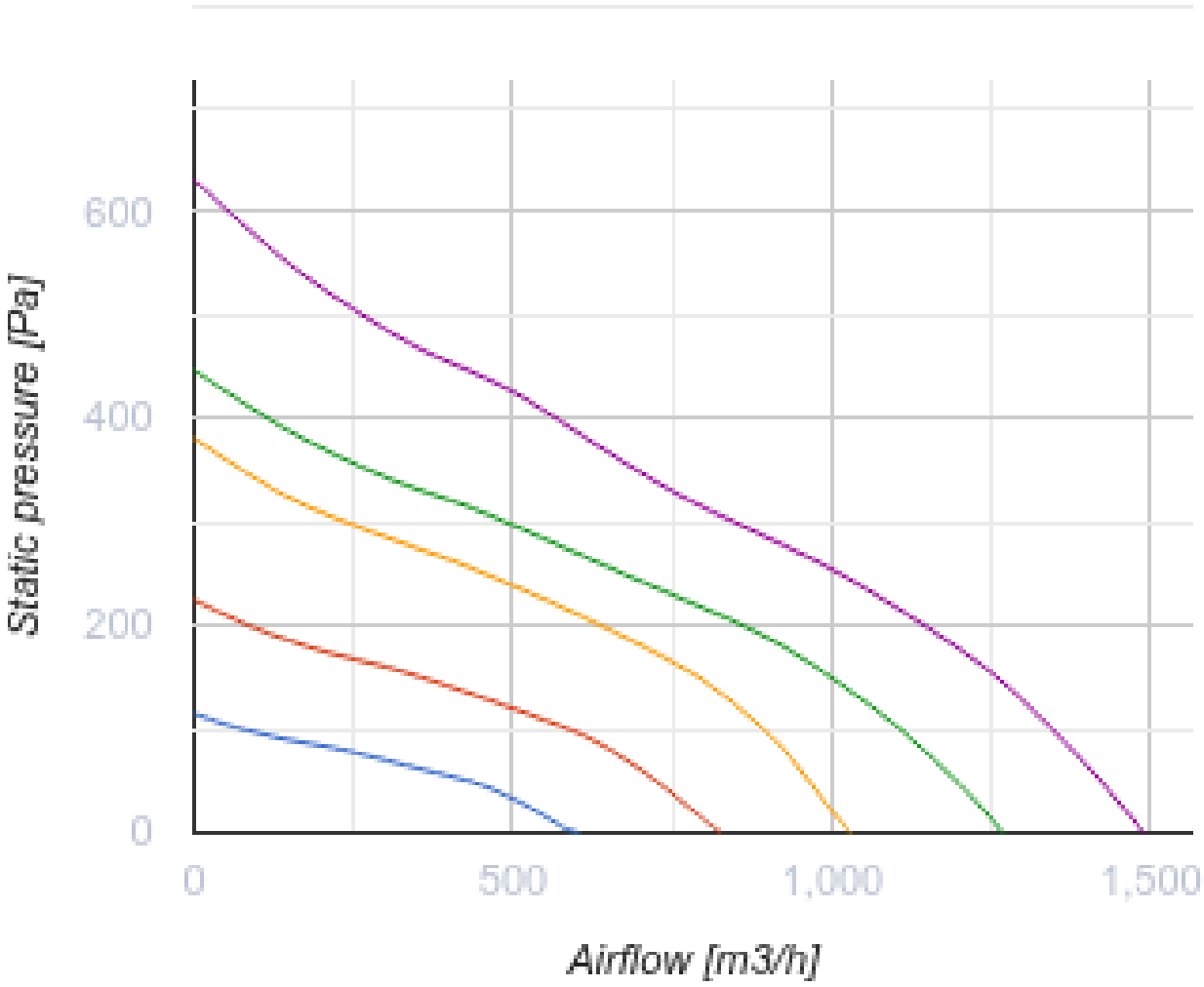

Dimensiones

ØD	ØD1	B	L	L1	L2	L3
315	400	414	276	40	55	40

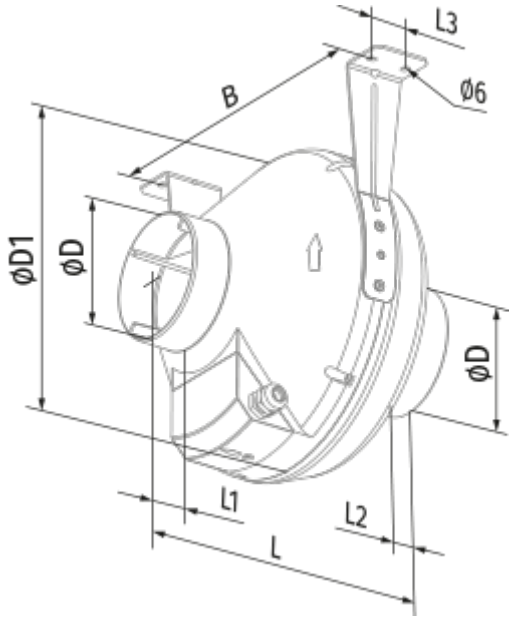

Accesorios

Reguladores de motores EC

Nombre	La foto	Descripción
CDT E/0-10		Control de velocidad para motores EC