

Centro EC 250

Ventiladores centrífugos de conducto en carcasas de plástico con motores EC

• Tipo de rodete: Centrífugo de palas curvadas hacia atrás
• Material de la carcasa: Plástico
• Instalación en cualquier posición

	Unidad de medida	Centro EC 250
Cantidad de fases	-	1
Tensión mínima de alimentación	V	230
Tensión máxima de alimentación	V	230
Frecuencia de suministro de energía	Hz	50/60
Caudal máximo de aire	m³/h	1250
Peso	kg	4.3
Temperatura máxima del aire transportado	°C	60
Temperatura mínima del aire transportado	°C	-25
Grado de protección IP	-	IPX4
Grado de protección IP del variador	-	IP55
Material de rodete	-	Plástico

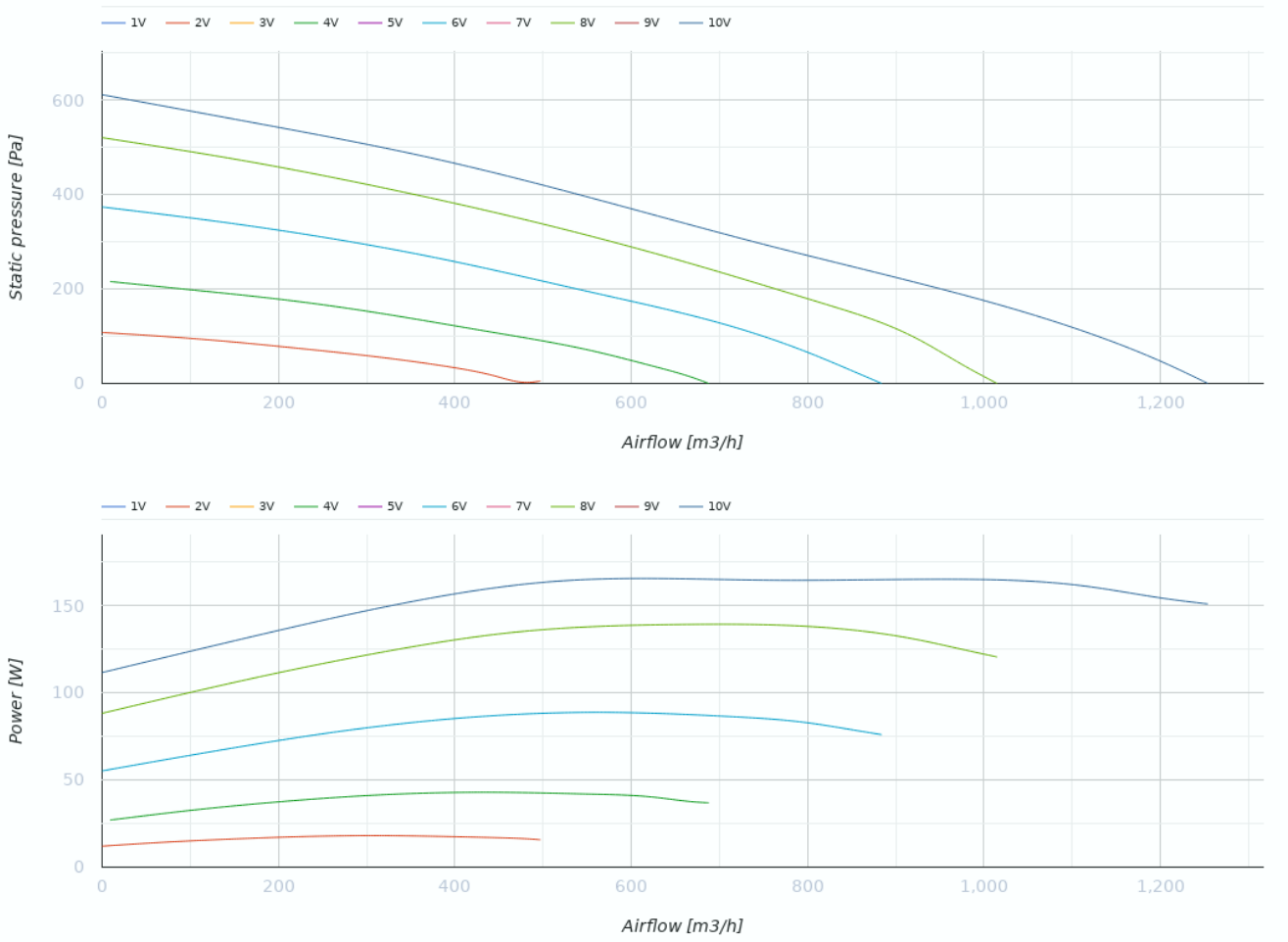

Dimensiones

ØD	ØD1	B	L	L1	L2	L3
250	340	354	265	30	30	30

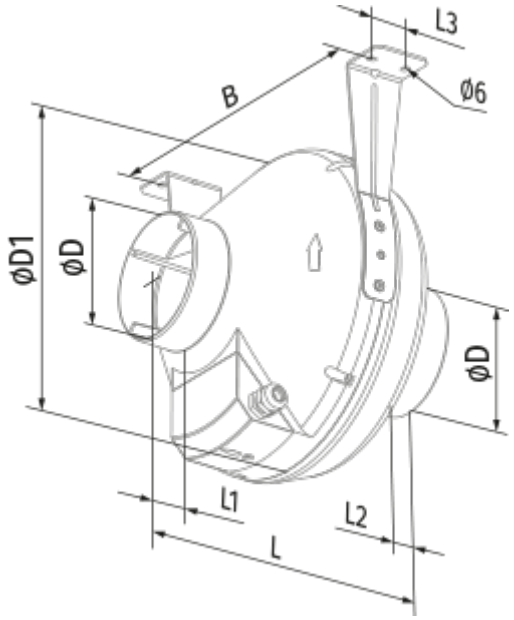
L3
B
Ø6
ØD1
ØD
ØD
L1
L2
L

Ecodesign

Trademark	Blauberg
Model	Centro EC 250
Tipo de unidad de ventilación	Unidireccional
Tipo de accionamiento instalado	VSD integrado
Tipo de sistema de recuperación de calor	Ninguno
Presión estática externa para el caudal de aire nominal (Pa)	754
Rangos máximos de fuga externa (%)	2.7
Eficiencia estática (%)	42.2
Tipología declarada	NRVU UVU
Potencia eléctrica efectiva de entrada (kW)	0.17
Nivel de potencia acústica (dB(A))	66

Accesorios

Reguladores de motores EC

Nombre	La foto	Descripción
CDT E/0-10		Control de velocidad para motores EC