

Centro EC 200 W1

Ventiladores centrífugos de conducto en carcasas de plástico con motores EC

• Tipo de rodete: Centrífugo de palas curvadas hacia atrás
• Material de la carcasa: Plástico
• Instalación en cualquier posición
• Cable de alimentación con enchufe

	Unidad de medida	Centro EC 200 W1
Cantidad de fases	-	1
Tensión máxima de alimentación	V	230
Tensión mínima de alimentación	V	230
Frecuencia de suministro de energía	Hz	50/60
Caudal máximo de aire	m³/h	885
Peso	kg	3
Temperatura máxima del aire transportado	°C	60
Temperatura mínima del aire transportado	°C	-25
Grado de protección IP	-	IPX4
Grado de protección IP del variador	-	IP55
Material de rodete	-	Plástico

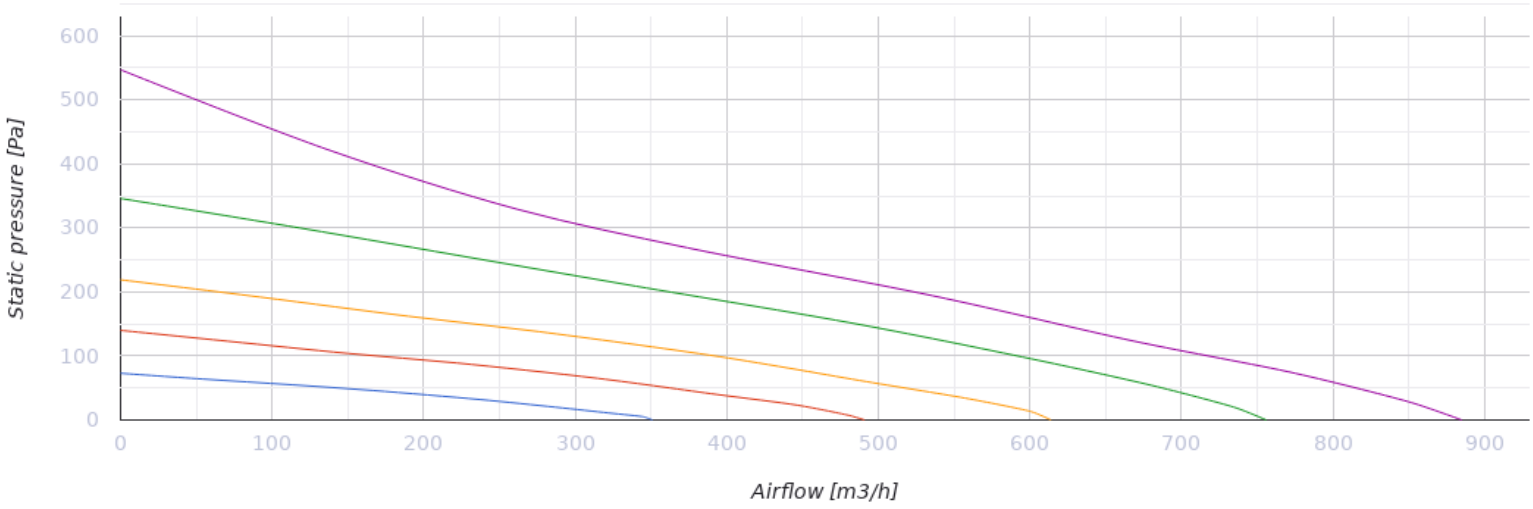

Dimensiones

ØD	ØD1	B	L	L1	L2	L3
200	340	354	276	30	30	30

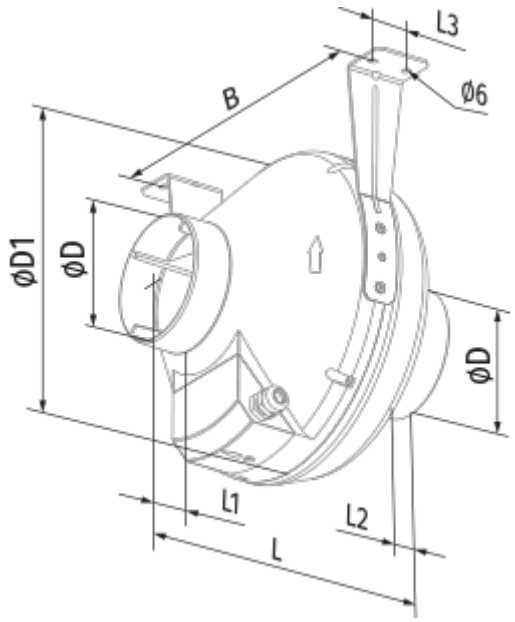

Accesorios

Reguladores de motores EC

Nombre	La foto	Descripción

CDT E/0-10		Control de velocidad para motores EC