

Centro 315 V2

Ventiladores centrífugos de conducto en carcasas de plástico

• Tipo de rodete: Centrífugo de palas curvadas hacia atrás
• Material de la carcasa: Polipropileno
• Instalación en cualquier posición

	Unidad de medida	Centro 315 V2	
Velocidad	-	1	2
Cantidad de fases	-	1	
Tensión máxima de alimentación	V	230	
Tensión mínima de alimentación	V	230	
Frecuencia de suministro de energía	Hz	50	
Caudal máximo de aire	m³/h	758	1268
Peso	kg	4.85	
Temperatura máxima del aire transportado	°C	55	
Temperatura mínima del aire transportado	°C	-25	
Grado de protección IP	-	IPX4	
Grado de protección IP del variador	-	IP44	
Material de rodete	-	Plástico	

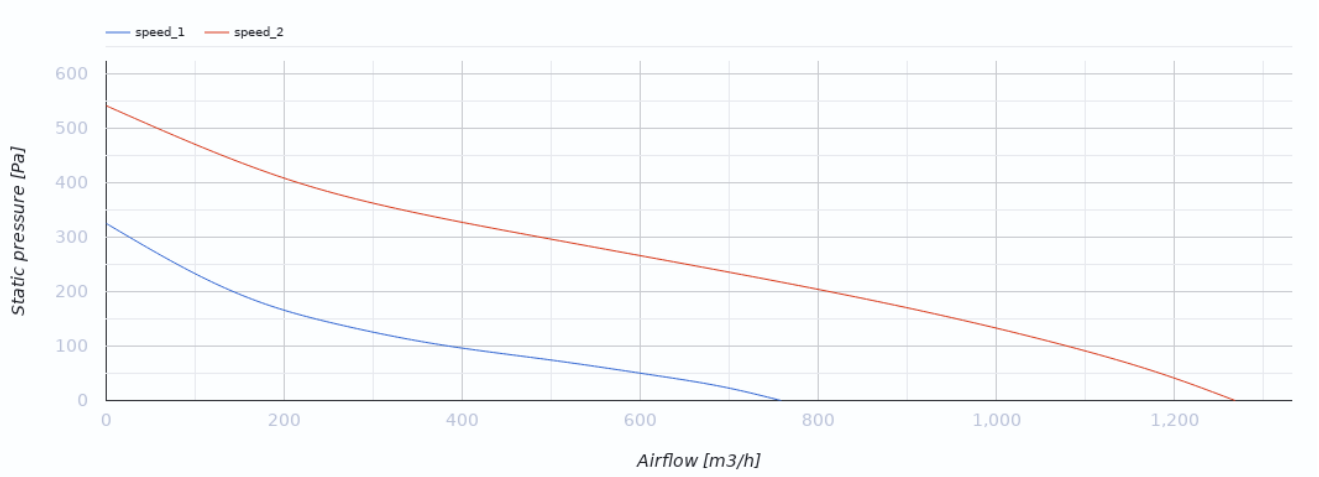

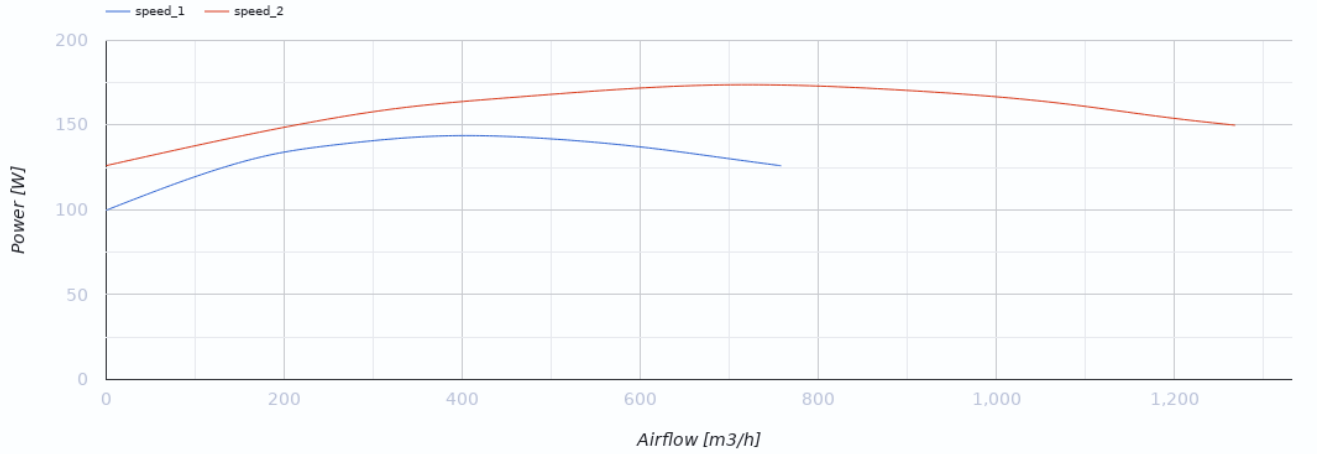

Dimensiones

Ø D	Ø D1	B	L	L1	L2	L3
315	400	414	276	40	55	40

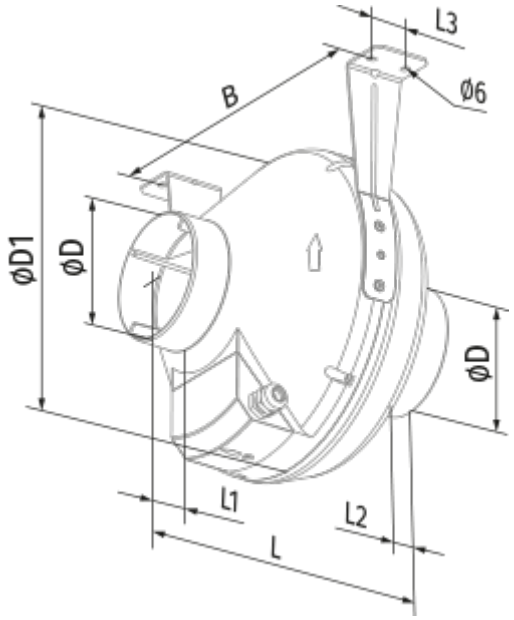

Accesorios

Para conductos redondos

Nombre	La foto	Descripción
SD 315/600		Silenciadores para conductos redondos
SD 315/900		Silenciadores para conductos redondos
SD 315/1200		Silenciadores para conductos redondos

Para conductos redondos

Nombre	La foto	Descripción
KFBK 315		Cajas filtrantes para conductos redondos
KFBT 315 G4		Cajas filtrantes con filtros de bolsillo para conductos redondos
KFBT 315 F5		Cajas filtrantes con filtros de bolsillo para conductos redondos

KFBT 315 F7		Cajas filtrantes con filtros de bolsillo para conductos redondos

Para conductos redondos

Nombre	La foto	Descripción
VRV 315		Válvulas antirretorno con resorte para conductos redondos
VKA 315		Compuertas para conductos redondos

Calentadores de agua

Nombre	La foto	Descripción
WKH 315-2		Calentadores de agua de conductos para conductos redondos
WKH 315-4		Calentadores de agua de conductos para conductos redondos

Calentadores eléctricos

Nombre	La foto	Descripción
EKH 315-1.2		Calentadores eléctricos de conductos para conductos redondos
EKH 315-2.0		Calentadores eléctricos de conductos para conductos redondos
EKH 315-2.4		Calentadores eléctricos de conductos para conductos redondos

Interruptores de velocidad

Nombre	La foto	Descripción
CDP-2/5		Interruptor multivelocidad

CDP-2/10		Interruptor multivelocidad