

Centro 150 V2 VW1

Ventiladores centrífugos de conducto en carcasas de plástico

• Control: Controlador de velocidad integrado
• Tipo de rodete: Centrífugo de palas curvadas hacia atrás
• Material de la carcasa: Polipropileno
• Instalación en cualquier posición
• Cable de alimentación con enchufe

	Unidad de medida	Centro 150 V2 VW1	
Velocidad	-	1	2
Cantidad de fases	-	1	
Tensión máxima de alimentación	V	230	
Tensión mínima de alimentación	V	230	
Frecuencia de suministro de energía	Hz	50	
Caudal máximo de aire	m³/h	264	445
Peso	kg	2.45	
Temperatura máxima del aire transportado	°C	55	
Temperatura mínima del aire transportado	°C	-25	
Grado de protección IP	-	IPX4	
Grado de protección IP del variador	-	IP44	
Material de rodete	-	Plástico	

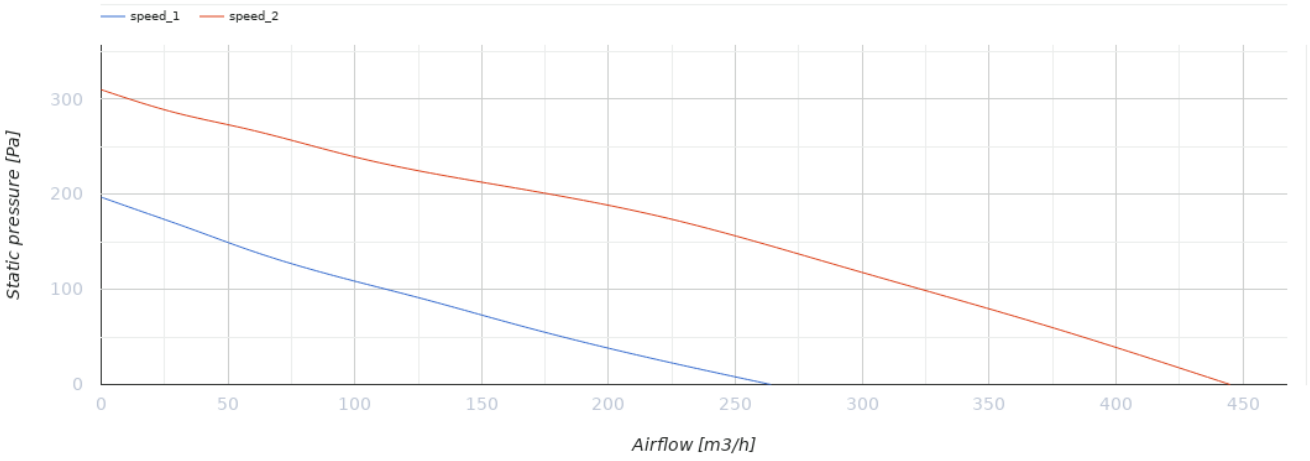
speed_1
speed_2
Static pressure [Pa]
300
200
100
0
0
50
100
150
200
250
300
350
400
450
Airflow [m3/h]

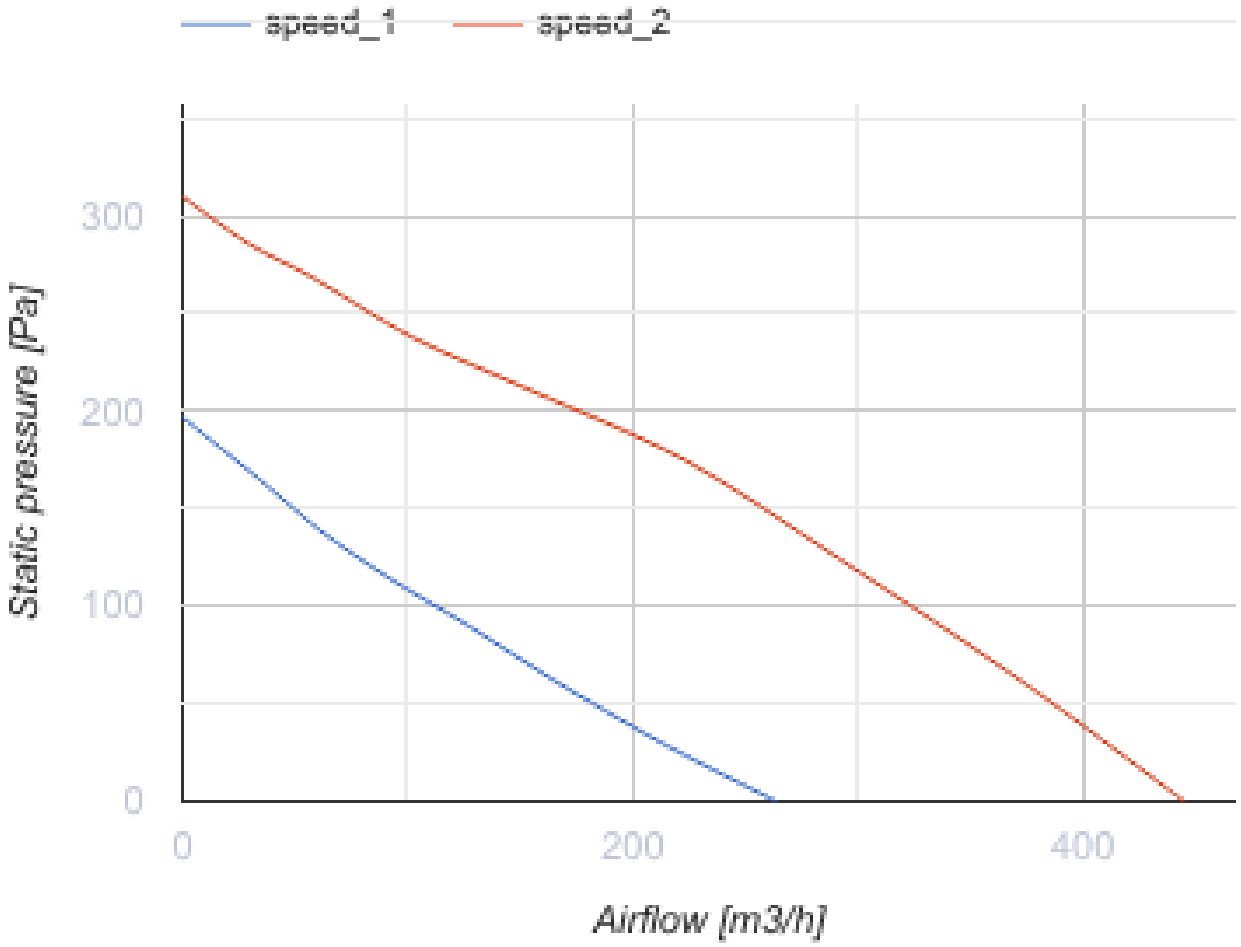
speed_1
speed_2
Static pressure [Pa]
300
200
100
0
0
200
400
Airflow [m3/h]

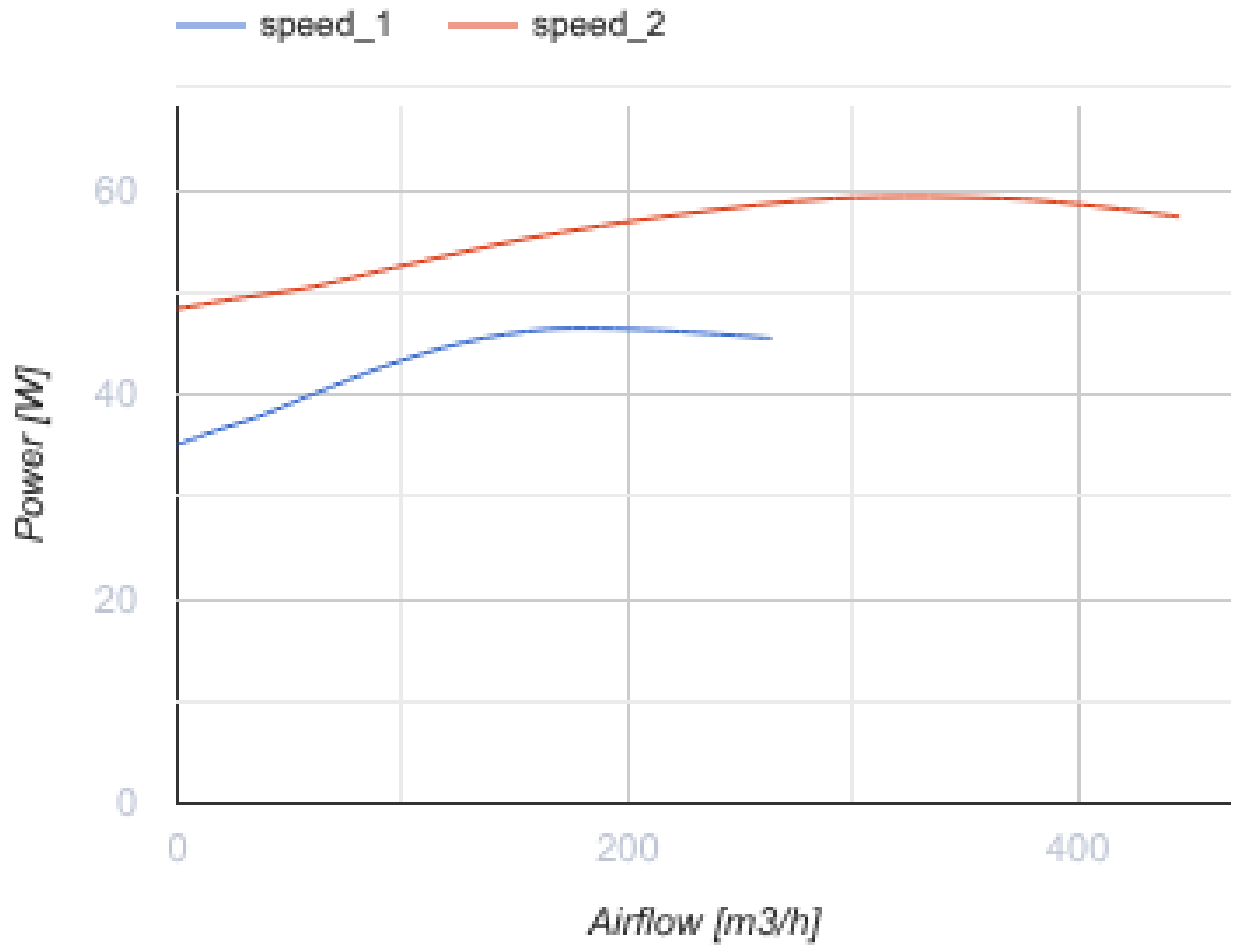

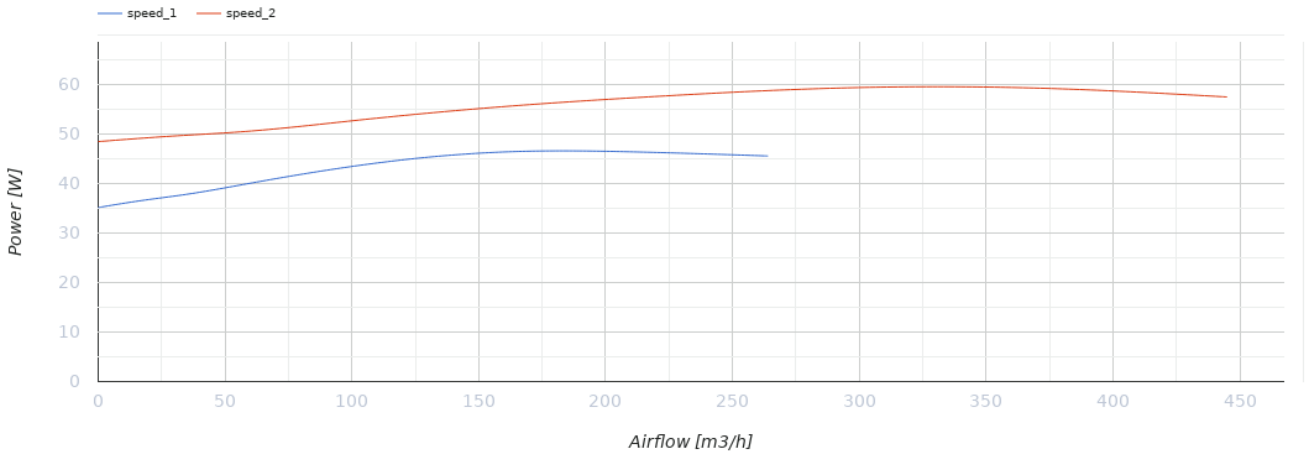

Dimensiones

Ø D	Ø D1	B	L	L1	L2	L3
150/160	300	310	286	30	30	30

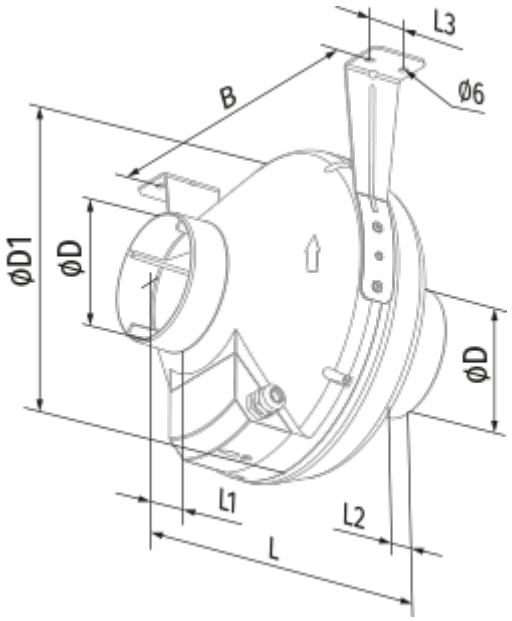

Ecodesign

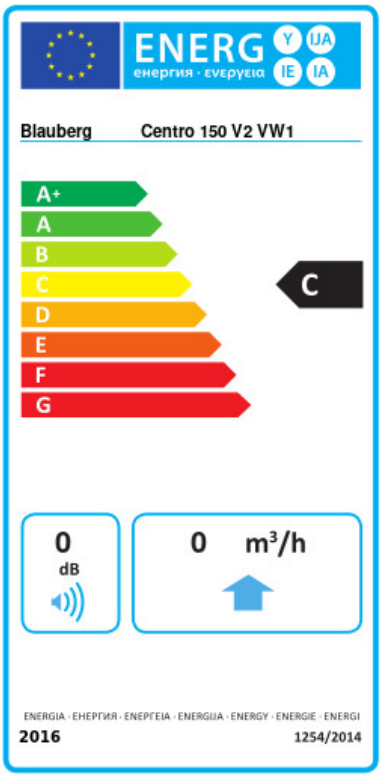

Trademark	Blauberg					
Model	Centro 150 V2 VW1					
Specific energy consumption (SEC) (kWh/(m²/a))	Cold		Average		Warm	
	-51.3	A+	-24.2	C	-8.7	F
Tipo de unidad de ventilación	Unidireccional					
Tipo de accionamiento instalado	De 2 velocidades					
Tipo de sistema de recuperación de calor	Ninguno					
Rango de caudal máximo (m³/h)	323					
Potencia eléctrica de entrada (W)	59.1					
Caudal nominal de referencia (m³/s)	0.063					
Presión estática en el punto de salida (Pa)	50					
Potencia específica absorbida (SPI) en el punto de referencia (W/(m³/h))	0.219					
Tipología de control	Control local					
Rangos máximos de fuga externa (%)	2.7					
Nivel de potencia acústica (dB(A))	60					
Tipología declarada	RVU UVU					
The annual electricity consumption (AEC) (kWh/a)	Cold		Average		Warm	
	164		164		164	
The annual heating saved (AHS) (kWh/a)	Cold		Average		Warm	
	5536		2830		1280	

Accesorios

Para conductos redondos

Nombre	La foto	Descripción
SD 150/600		Silenciadores para conductos redondos
SD 150/900		Silenciadores para conductos redondos

SD 150/1200		Silenciadores para conductos redondos

Para conductos redondos

Nombre	La foto	Descripción
KFBK 150		Cajas filtrantes para conductos redondos
KFBT 150 G4		Cajas filtrantes con filtros de bolsillo para conductos redondos
KFBT 150 F5		Cajas filtrantes con filtros de bolsillo para conductos redondos
KFBT 150 F7		Cajas filtrantes con filtros de bolsillo para conductos redondos

Para conductos redondos

Nombre	La foto	Descripción
VRV 150		Válvulas antirretorno con resorte para conductos redondos
VKA 150		Compuertas para conductos redondos

Calentadores de agua

Nombre	La foto	Descripción
WKH 150-2		Calentadores de agua de conductos para conductos redondos
WKH 150-4		Calentadores de agua de conductos para conductos redondos

Calentadores eléctricos

Nombre	La foto	Descripción
EKH 150-1.2		Calentadores eléctricos de conductos para conductos redondos

EKH 150-1.7		Calentadores eléctricos de conductos para conductos redondos
EKH 150-2.0		Calentadores eléctricos de conductos para conductos redondos
EKH 150-2.4		Calentadores eléctricos de conductos para conductos redondos
EKH 150-3.4		Calentadores eléctricos de conductos para conductos redondos

Interruptores de velocidad

Nombre	La foto	Descripción
CDP-2/5		Interruptor multivelocidad
CDP-2/10		Interruptor multivelocidad

Guarniciones

Nombre	La foto	Descripción
K 150		Abrazadera para conductos flexibles redondos
K 150 Zn		Abrazadera para conductos flexibles redondos