

Centro 125 G1

Ventiladores centrífugos de conducto en carcasas de plástico

• Control: Controlador de velocidad integrado
• Tipo de rodete: Centrífugo de palas curvadas hacia atrás
• Material de la carcasa: Polipropileno
• Instalación en cualquier posición
• Cable de alimentación con enchufe
• Sensor de temperatura: Integrado

	Unidad de medida	Centro 125 G1	
Cantidad de fases	-	1	
Tensión mínima de alimentación	V	230	
Tensión máxima de alimentación	V	230	
Frecuencia de suministro de energía	Hz	50	60
Caudal máximo de aire	m³/h	340	
Peso	kg	2.2	
Temperatura máxima del aire transportado	°C	55	
Temperatura mínima del aire transportado	°C	-25	
Grado de protección IP	-	IPX4	
Grado de protección IP del variador	-	IP44	
Material de rodete	-	Plástico	

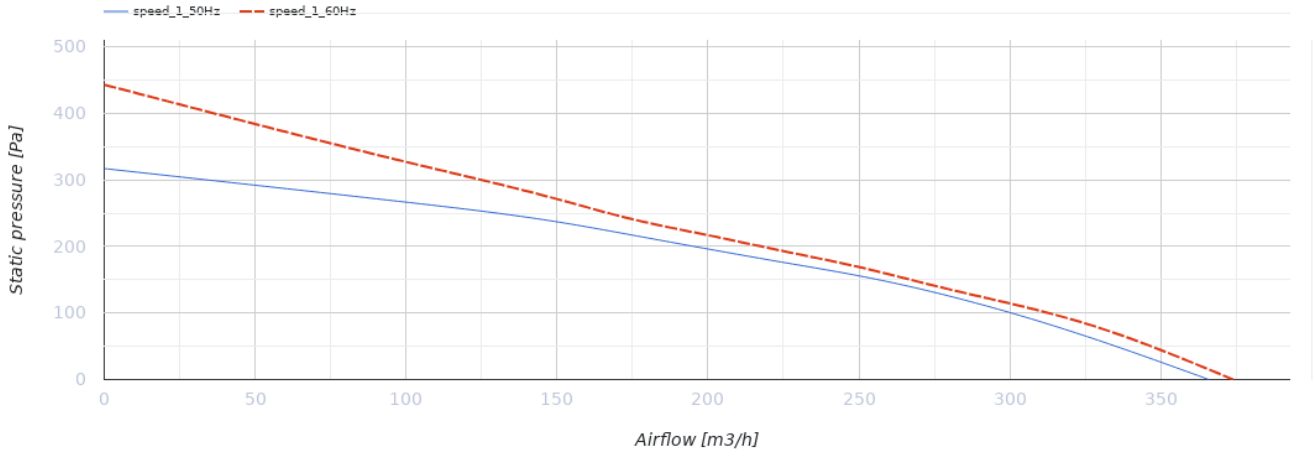

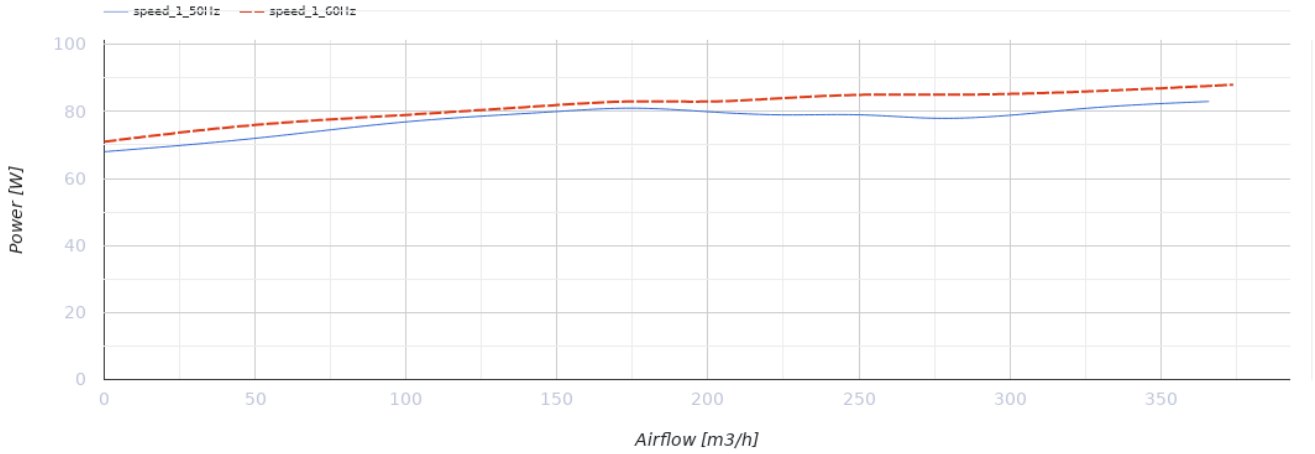

Dimensiones

ØD	ØD1	B	L	L1	L2	L3
125	250	270	220	30	27	30

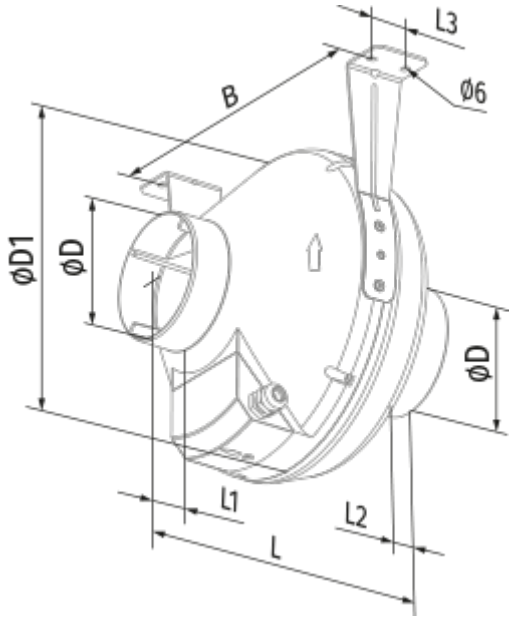
L3
B
Ø6
ØD1
ØD
ØD
L1
L2
L

Ecodesign

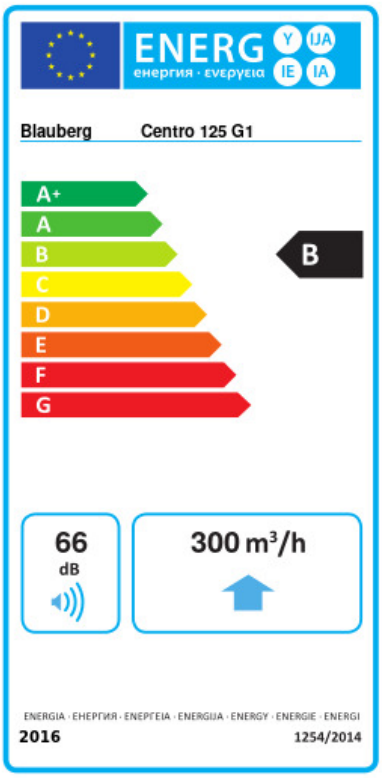

Trademark	Blauberg					
Model	Centro 125 G1					
Specific energy consumption (SEC) (kWh/(m²/a))	Cold		Average		Warm	
	-51.9	A+	-24.8	C	-9.3	F
Tipo de unidad de ventilación	Unidireccional					
Tipo de accionamiento instalado	De velocidad variable					
Tipo de sistema de recuperación de calor	Ninguno					
Rango de caudal máximo (m³/h)	237					
Potencia eléctrica de entrada (W)	62					
Caudal nominal de referencia (m³/s)	0.046					
Presión estática en el punto de salida (Pa)	50					
Potencia específica absorbida (SPI) en el punto de referencia (W/(m³/h))	0.262					
Tipología de control	Control local					
Rangos máximos de fuga externa (%)	2.7					
Tipología declarada	RVU UVU					
Nivel de potencia acústica (dB(A))	60					
The annual electricity consumption (AEC) (kWh/a)	Cold		Average		Warm	
	138		138		138	
The annual heating saved (AHS) (kWh/a)	Cold		Average		Warm	
	5536		2830		1280	

Accesorios

Para conductos redondos

Nombre	La foto	Descripción
SD 125/600		Silenciadores para conductos redondos
SD 125/900		Silenciadores para conductos redondos

SD 125/1200		Silenciadores para conductos redondos

Para conductos redondos

Nombre	La foto	Descripción
KFBK 125		Cajas filtrantes para conductos redondos
KFBT 125 G4		Cajas filtrantes con filtros de bolsillo para conductos redondos
KFBT 125 F5		Cajas filtrantes con filtros de bolsillo para conductos redondos
KFBT 125 F7		Cajas filtrantes con filtros de bolsillo para conductos redondos

Para conductos redondos

Nombre	La foto	Descripción
VRV 125		Válvulas antirretorno con resorte para conductos redondos
VKA 125		Compuertas para conductos redondos

Calentadores de agua

Nombre	La foto	Descripción
WKH 125-2		Calentadores de agua de conductos para conductos redondos
WKH 125-4		Calentadores de agua de conductos para conductos redondos

Calentadores eléctricos

Nombre	La foto	Descripción
EKH 125-0.6		Calentadores eléctricos de conductos para conductos redondos

EKH 125-0.8		Calentadores eléctricos de conductos para conductos redondos
EKH 125-1.2		Calentadores eléctricos de conductos para conductos redondos
EKH 125-1.6		Calentadores eléctricos de conductos para conductos redondos
EKH 125-2.4		Calentadores eléctricos de conductos para conductos redondos

Reguladores de velocidad

Nombre	La foto	Descripción
CDT E1.8		Controlador de velocidad con tiristores
CDT1 E0.5		Interruptores multivelocidad

Guarniciones

Nombre	La foto	Descripción
K 125		Abrazadera para conductos flexibles redondos
K 125 Zn		Abrazadera para conductos flexibles redondos