

Ceileo DC 110 H

Ventiladores de extracción de perfil bajo con bajo nivel sonoro para montaje en el techo

• Tipo de rodete: Centrífugo de palas curvadas hacia delante
• Material de la carcasa: Acero galvanizado
• Protección antirretorno del aire: Compuerta antirretorno
• Sensor de humedad
• Temporizador: Temporizador de apagado

	Unidad de medida	Ceileo DC 110 H
Tensión mínima de alimentación	V	120
Tensión máxima de alimentación	V	240
Frecuencia de suministro de energía	Hz	50/60
Caudal máximo de aire	m³/h	187
Peso	kg	5.3
Temperatura mínima del aire ambiente	°C	1
Temperatura máxima del aire ambiente	°C	40
Grado de protección IP	-	IPX2

Dimensiones

Ø D	Ø d	L1	L2	A	B	C	E	H	h
148	98	100	45	330	258	260	395	188	18

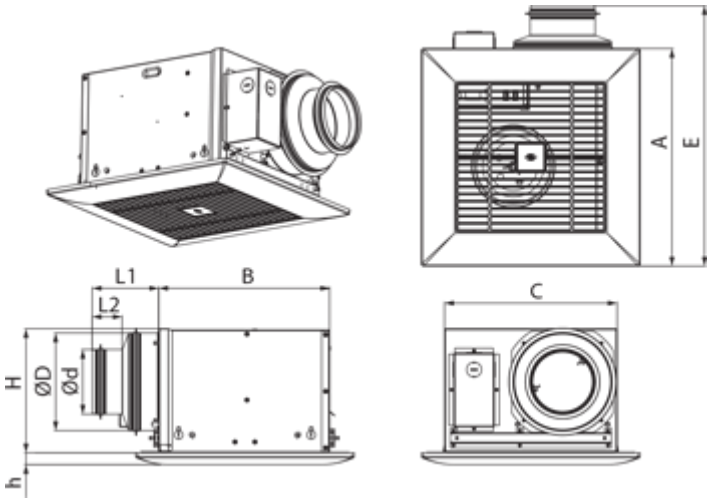
A
E
L1
B
L2
C
H
ØD
Ød
h

Ecodesign

Trademark	Blauberg					
Model	Ceileo DC 110 H					
Specific energy consumption (SEC) (kWh/(m²/a))	Cold		Average		Warm	
	-53.9	A+	-26.9	B	-11.4	E
Tipo de unidad de ventilación	Unidireccional					
Tipo de accionamiento instalado	De velocidad variable					
Tipo de sistema de recuperación de calor	Ninguno					
Rango de caudal máximo (m³/h)	90					
Potencia eléctrica de entrada (W)	14					
Caudal nominal de referencia (m³/s)	0.044					
Presión estática en el punto de salida (Pa)	50					
Potencia específica absorbida (SPI) en el punto de referencia (W/(m³/h))	0.109					
Tipología de control	Control local					
Rangos máximos de fuga externa (%)	2.7					
Tipología declarada	RVU UVU					
Nivel de potencia acústica (dB(A))	49					
The annual electricity consumption (AEC) (kWh/a)	Cold		Average		Warm	
	58		58		58	
The annual heating saved (AHS) (kWh/a)	Cold		Average		Warm	
	5536		2830		1280	

Accesorios

Interruptores de velocidad

Nombre	La foto	Descripción
CDP-2/10		Interruptor multivelocidad

Conductos flexibles

Nombre	La foto	Descripción
BlauFlex PVC		Conductos de aire flexibles BlauFlex

Tapas de ventilación

Nombre	La foto	Descripción
Decor S 102 HK		Campanas metálicas
Decor S 152 HK		Campanas metálicas