

Ceileo Compact 200 Light

Ventiladores de extracción de perfil bajo con bajo nivel sonoro para montaje en el techo

• Iluminación
• Tipo de rodete: Centrífugo de palas curvadas hacia delante
• Material de la carcasa: Acero galvanizado
• Protección antirretorno del aire: Compuerta antirretorno

	Unidad de medida	Ceileo Compact 200 Light			
Velocidad	-	1	2	1	2
Cantidad de fases	-	1			
Tensión máxima de alimentación	V	240			
Tensión mínima de alimentación	V	220			
Frecuencia de suministro de energía	Hz	50		60	
Caudal máximo de aire	m³/h	130	210	130	225
Peso	kg	6.4			
Temperatura mínima del aire ambiente	°C	1			
Temperatura máxima del aire ambiente	°C	40			
Grado de protección IP	-	IPX2			

Dimensiones

Ø d	L1	L2	A	B	C	E	H	h	G
98	100	40.5	330	278	255	395	134	57	max 620

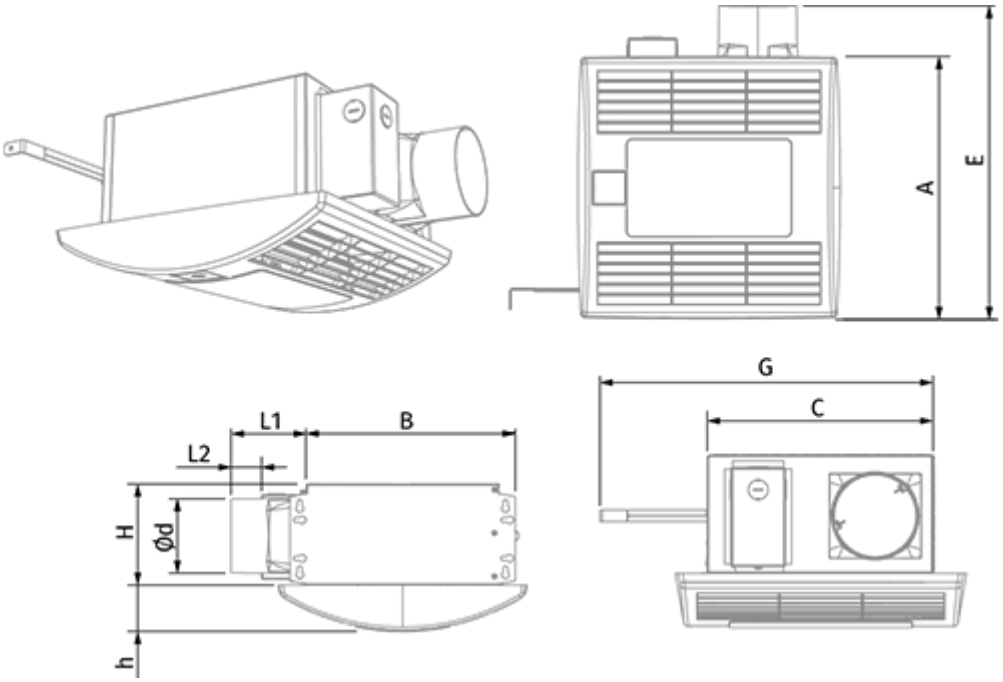
A
E
G
C
L1
B
L2
H
Ød
h

Ecodesign

Trademark	Blauberg					
Model	Ceileo Compact 200 Light					
Specific energy consumption (SEC) (kWh/(m²/a))	Cold		Average		Warm	
	-26.9	B	-10.5	E	-1.1	F
Tipo de unidad de ventilación	Unidireccional					
Tipo de accionamiento instalado	De 2 velocidades					
Tipo de sistema de recuperación de calor	Ninguno					
Rango de caudal máximo (m³/h)	64					
Potencia eléctrica de entrada (W)	25.5					
Caudal nominal de referencia (m³/s)	0.024					
Presión estática en el punto de salida (Pa)	50					
Potencia específica absorbida (SPI) en el punto de referencia (W/(m³/h))	0.212					
Tipología de control	Control manual					
Rangos máximos de fuga externa (%)	2.7					
Tipología declarada	RVU UVU					
Nivel de potencia acústica (dB(A))	45					
The annual electricity consumption (AEC) (kWh/a)	Cold		Average		Warm	
	265		265		265	
The annual heating saved (AHS) (kWh/a)	Cold		Average		Warm	
	3355		1715		776	

Accesorios

Interruptores de velocidad

Nombre	La foto	Descripción
CDP-2/10		Interruptor multivelocidad

Conductos flexibles

Nombre	La foto	Descripción
BlauFlex PVC		Conductos de aire flexibles BlauFlex

Tapas de ventilación

Nombre	La foto	Descripción
Decor S 102 HK		Campanas metálicas