

# Ceileo 300 Light T

Ventiladores centrífugos de extracción de bajo nivel sonoro para montaje en el techo

• Iluminación
• Tipo de rodete: Centrífugo de palas curvadas hacia delante
• Material de la carcasa: Acero galvanizado
• Protección antirretorno del aire: Compuerta antirretorno
• Temporizador: Temporizador de apagado

| | Unidad de medida | Ceileo 300 Light T | | | |
|---|---|---|---|---|---|
| Velocidad | - | 1 | 2 | 1 | 2 |
| Cantidad de fases | - | 1 | | | |
| Tensión máxima de alimentación | V | 230 | | | |
| Tensión mínima de alimentación | V | 230 | | | |
| Frecuencia de suministro de energía | Hz | 50 | | 60 | |
| Caudal máximo de aire | m³/h | 220 | 300 | 200 | 320 |
| Peso | kg | 6.2 | | | |
| Temperatura mínima del aire ambiente | °C | 1 | | | |
| Temperatura máxima del aire ambiente | °C | 40 | | | |
| Grado de protección IP | - | IPX2 | | | |

## Dimensiones

| Ø D | L1 | A | B | C | E | H | h | a | b |
|---|---|---|---|---|---|---|---|---|---|
| 149 | 50 | 330 | 258 | 260 | 395 | 188 | 62 | 208 | 123 |

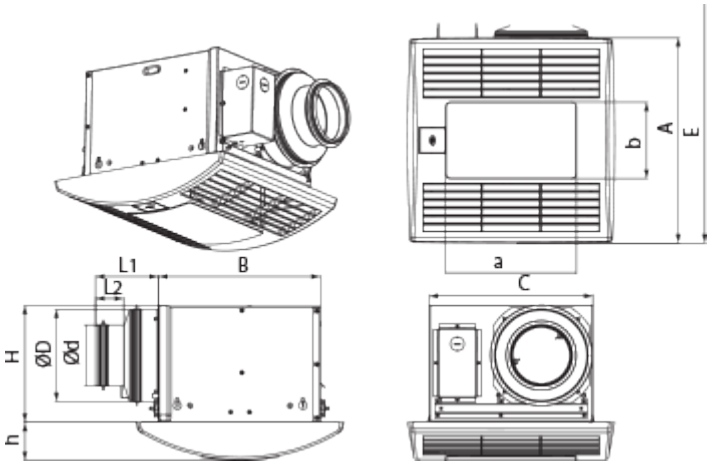
L1
B
L2
H
ØD
Ød
h
b
A
E
a
C

## Ecodesign

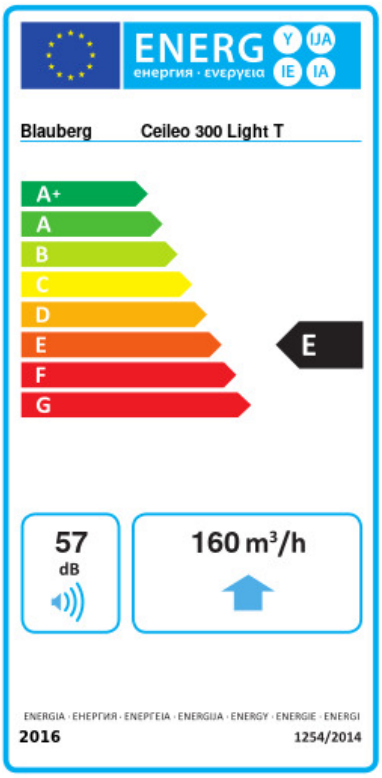


| | | | | | | |
|---|---|---|---|---|---|---|
| Trademark | Blauberg | | | | | |
| Model | Ceileo 300 Light T | | | | | |
| Specific energy consumption (SEC) (kWh/(m²/a)) | Cold | | Average | | Warm | |
| | -32.1 | B | -14.2 | E | -3.9 | F |
| Tipo de unidad de ventilación | Unidireccional | | | | | |
| Tipo de accionamiento instalado | De 2 velocidades | | | | | |
| Tipo de sistema de recuperación de calor | Ninguno | | | | | |
| Rango de caudal máximo (m³/h) | 160 | | | | | |
| Potencia eléctrica de entrada (W) | 44 | | | | | |
| Caudal nominal de referencia (m³/s) | 0.044 | | | | | |
| Presión estática en el punto de salida (Pa) | 50 | | | | | |
| Potencia específica absorbida (SPI) en el punto de referencia (W/(m³/h)) | 0.156 | | | | | |
| Tipología de control | Control horario | | | | | |
| Rangos máximos de fuga externa (%) | 2.7 | | | | | |
| Tipología declarada | RVU UVU | | | | | |
| Nivel de potencia acústica (dB(A)) | 57 | | | | | |
| The annual electricity consumption (AEC) (kWh/a) | Cold | | Average | | Warm | |
| | 183 | | 183 | | 183 | |
| The annual heating saved (AHS) (kWh/a) | Cold | | Average | | Warm | |
| | 3667 | | 1874 | | 848 | |

## Accesorios

### Interruptores de velocidad

| Nombre | La foto | Descripción |
|---|---|---|
| CDP-2/10 |  | Interruptor multivelocidad |

### Conductos flexibles

| Nombre | La foto | Descripción |
|---|---|---|
| BlauFlex PVC | | Conductos de aire flexibles BlauFlex |

### Tapas de ventilación

| Nombre | La foto | Descripción |
|---|---|---|
| Decor S 152 HK |  | Campanas metálicas |