

Bravo Platinum 150 (127-220V/60Hz)

Ventiladores para la ventilacion por extracción

• Protección antirretorno del aire: Compuerta antirretorno

	Unidad de medida	Bravo Platinum 150 (127-220V/60Hz)
Tensión mínima de alimentación	V	127
Tensión máxima de alimentación	V	220
Frecuencia de suministro de energía	Hz	60
Grado de protección IP	-	IP34
Material de rodete	-	Plástico

Dimensiones

a	b	c	Ø d	e
205	174	124	150	19

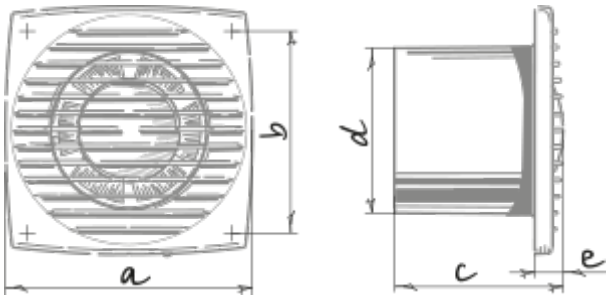

Accesorios

Reguladores de velocidad

Nombre	La foto	Descripción
CDT E1.8		Controlador de velocidad con tiristores

Plano

Nombre	La foto	Descripción
BlauPlast RR 150/1		Conducto redondo
BlauPlast RR 150/1.5		Conducto redondo
BlauPlast RR 150/0.5		Conducto redondo
BlauPlast RR 150/0.35		Conducto redondo
BlauPlast RR 150/2.5		Conducto redondo
BlauPlast RR 150/2		Conducto redondo
BlauPlast RTR 150/0.5-1		Conducto telescópico redondo
BlauPlast RTR 150/0.35-0.5		Conducto telescópico redondo
BlauPlast RSV 150		Conector de conducto flexible redondo
BlauPlast RB 150/90°		Codo de conexión de 90°
BlauPlast RRT 150		Unión en T para conductos redondos

BlauPlast WP 150		Placa de pared para conductos redondos
BlauPlast RV 150		Conector para conductos redondos
BlauPlast RVK 150		Conector con válvula de retención para conductos redondos
BlauPlast RVPK 150		Conector de conducto redondo con placa y válvula
BlauPlast RVP 150		Conector para conductos redondos con placa
BlauPlast US-90° 150/204x60		Codo de conexión
BlauPlast UBS 150/220x90		Conector de conductos planos y redondos
BlauPlast RH 150		Soporte para conductos redondos

Conductos flexibles

Nombre	La foto	Descripción
BlauFlex AF M1		Conductos de aire flexibles BlauFlex
BlauFlex AF M0		Conductos de aire flexibles BlauFlex
BlauFlex Iso N 152/7.6		Conductos de aire flexibles BlauFlex
BlauFlex PVC		Conductos de aire flexibles BlauFlex