

# Bravo Chrome 150

Ventiladores para la ventilacion por extracción

• Protección antirretorno del aire: Compuerta antirretorno

| | Unidad de medida | Bravo Chrome 150 |
|---|---|---|
| Tensión mínima de alimentación | V | 220 |
| Tensión máxima de alimentación | V | 240 |
| Frecuencia de suministro de energía | Hz | 50 |
| Caudal máximo de aire | m³/h | 305 |
| Grado de protección IP | - | IP34 |
| Material de rodete | - | Plástico |

## Dimensiones

| a | b | c | Ø d | e |
|---|---|---|---|---|
| 205 | 174 | 124 | 150 | 19 |

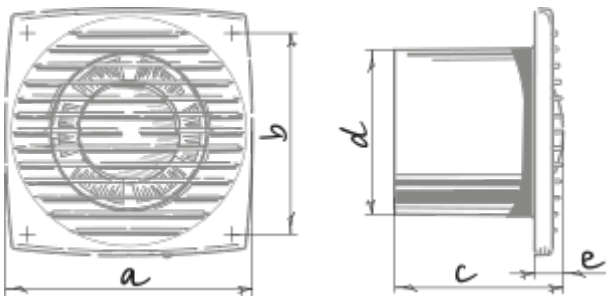

# Accesorios

## Reguladores de velocidad

| Nombre | La foto | Descripción |
|---|---|---|
| CDT E1.8 |  | Controlador de velocidad con tiristores |

## Plano

| Nombre | La foto | Descripción |
|---|---|---|
| BlauPlast RR 150/1 |  | Conducto redondo |
| BlauPlast RR 150/1.5 |  | Conducto redondo |
| BlauPlast RR 150/0.5 |  | Conducto redondo |
| BlauPlast RR 150/0.35 |  | Conducto redondo |
| BlauPlast RR 150/2.5 |  | Conducto redondo |
| BlauPlast RR 150/2 |  | Conducto redondo |
| BlauPlast RTR 150/0.5-1 |  | Conducto telescópico redondo |
| BlauPlast RTR 150/0.35-0.5 |  | Conducto telescópico redondo |
| BlauPlast RSV 150 |  | Conector de conducto flexible redondo |
| BlauPlast RB 150/90° |  | Codo de conexión de 90° |
| BlauPlast RRT 150 |  | Unión en T para conductos redondos |

| | | |
|---|---|---|
| BlauPlast WP 150 |  | Placa de pared para conductos redondos |
| BlauPlast RV 150 |  | Conector para conductos redondos |
| BlauPlast RVK 150 |  | Conector con válvula de retención para conductos redondos |
| BlauPlast RVPK 150 |  | Conector de conducto redondo con placa y válvula |
| BlauPlast RVP 150 |  | Conector para conductos redondos con placa |
| BlauPlast US-90° 150/204x60 |  | Codo de conexión |
| BlauPlast US-90° 150/220x90 |  | Codo de conexión |
| BlauPlast UBS 150/220x90 |  | Conector de conductos planos y redondos |
| BlauPlast RH 150 |  | Soporte para conductos redondos |

### Conductos flexibles

| Nombre | La foto | Descripción |
|---|---|---|
| BlauFlex AF M1 | | Conductos de aire flexibles BlauFlex |
| BlauFlex AF M0 |  | Conductos de aire flexibles BlauFlex |
| BlauFlex Iso N 152/7.6 |  | Conductos de aire flexibles BlauFlex |
| BlauFlex PVC | | Conductos de aire flexibles BlauFlex |