

Bravo Chrome 125 (127-220V/60Hz)

Ventiladores para la ventilacion por extracción

• Protección antirretorno del aire: Compuerta antirretorno

	Unidad de medida	Bravo Chrome 125 (127-220V/60Hz)
Tensión máxima de alimentación	V	220
Tensión mínima de alimentación	V	127
Frecuencia de suministro de energía	Hz	60
Grado de protección IP	-	IP34
Material de rodete	-	Plástico

Dimensiones

a	b	c	Ø d	e
176	144	104	125	17

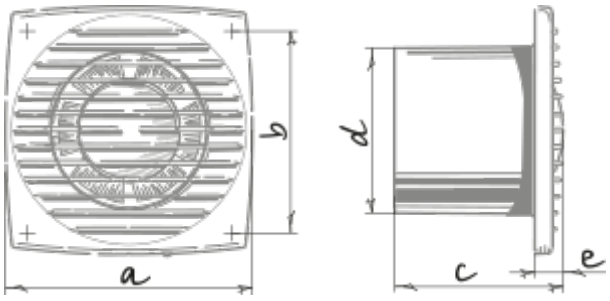

Accesorios

Reguladores de velocidad

Nombre	La foto	Descripción
CDT E1.8		Controlador de velocidad con tiristores

Plano

Nombre	La foto	Descripción
BlauPlast RR 125/2		Conducto redondo
BlauPlast RR 125/1		Conducto redondo
BlauPlast RR 125/1.5		Conducto redondo
BlauPlast RR 125/0.35		Conducto redondo
BlauPlast RR 125/0.5		Conducto redondo
BlauPlast RR 125/2.5		Conducto redondo
BlauPlast RTR 125/0.5-1		Conducto telescópico redondo
BlauPlast RTR 125/0.35-0.5		Conducto telescópico redondo
BlauPlast RSV 125		Conector de conducto flexible redondo
BlauPlast RB 125/90°		Codo de conexión de 90°
BlauPlast RB 125/45°		Codo de 45°

BlauPlast RRT 125		Unión en T para conductos redondos
BlauPlast WP 125		Placa de pared para conductos redondos
BlauPlast RV 125		Conector para conductos redondos
BlauPlast RVK 125		Conector con válvula de retención para conductos redondos
BlauPlast RVPK 125		Conector de conducto redondo con placa y válvula
BlauPlast RVP 125		Conector para conductos redondos con placa
BlauPlast US-90° 125/220x90		Codo de conexión
BlauPlast US-90° 125/204x60		Codo de conexión
BlauPlast UBS 125/204x60		Conector de conductos planos y redondos
BlauPlast RH 125		Soporte para conductos redondos

Conductos flexibles

Nombre	La foto	Descripción
BlauFlex AF M1		Conductos de aire flexibles BlauFlex
BlauFlex AF M0		Conductos de aire flexibles BlauFlex
BlauFlex Iso N 127/7.6		Conductos de aire flexibles BlauFlex
BlauFlex PVC		Conductos de aire flexibles BlauFlex