

Bravo 150

Ventiladores para la ventilacion por extracción

• Protección antirretorno del aire: Compuerta antirretorno

	Unidad de medida	Bravo 150
Tensión mínima de alimentación	V	220
Tensión máxima de alimentación	V	240
Frecuencia de suministro de energía	Hz	50
Caudal máximo de aire	m³/h	305
Grado de protección IP	-	IP34
Material de rodete	-	Plástico

Dimensiones

a	b	c	Ø d	e
205	174	124	150	19

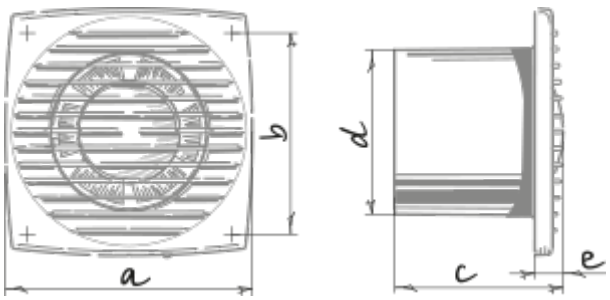

Ecodesign

Trademark	Blauberg					
Model	Bravo 150					
Specific energy consumption (SEC) (kWh/(m²/a))	Cold		Average		Warm	
	-32	B	-16	E	-6	F
Tipo de unidad de ventilación	Unidireccional					
Tipo de accionamiento instalado	De múltiples velocidades					
Tipo de sistema de recuperación de calor	Ninguno					
Rango de caudal máximo (m³/h)	305					
Potencia eléctrica de entrada (W)	24					
Caudal nominal de referencia (m³/s)	0.059					
Potencia específica absorbida (SPI) en el punto de referencia (W/(m³/h))	0.051					
Tipología de control	Control manual					
Rangos máximos de fuga externa (%)	2.7					
Nivel de potencia acústica (dB(A))	59					
Tipología declarada	RVU UVU					
The annual electricity consumption (AEC) (kWh/a)	Cold		Average		Warm	
	100		100		100	
The annual heating saved (AHS) (kWh/a)	Cold		Average		Warm	
	3400		1700		800	

Accesorios

Reguladores de velocidad

Nombre	La foto	Descripción
CDT E1.8		Controlador de velocidad con tiristores

Plano

Nombre	La foto	Descripción
BlauPlast RR 150/1		Conducto redondo

BlauPlast RR 150/1.5		Conducto redondo
BlauPlast RR 150/0.5		Conducto redondo
BlauPlast RR 150/0.35		Conducto redondo
BlauPlast RR 150/2.5		Conducto redondo
BlauPlast RR 150/2		Conducto redondo
BlauPlast RTR 150/0.5-1		Conducto telescópico redondo
BlauPlast RTR 150/0.35-0.5		Conducto telescópico redondo
BlauPlast RSV 150		Conector de conducto flexible redondo
BlauPlast RB 150/90°		Codo de conexión de 90°
BlauPlast RRT 150		Unión en T para conductos redondos
BlauPlast WP 150		Placa de pared para conductos redondos
BlauPlast RV 150		Conector para conductos redondos
BlauPlast RVK 150		Conector con válvula de retención para conductos redondos
BlauPlast RVPK 150		Conector de conducto redondo con placa y válvula
BlauPlast RVP 150		Conector para conductos redondos con placa

BlauPlast US-90° 150/204x60		Codo de conexión
BlauPlast US-90° 150/220x90		Codo de conexión
BlauPlast UBS 150/220x90		Conector de conductos planos y redondos
BlauPlast RH 150		Soporte para conductos redondos

Conductos flexibles

Nombre	La foto	Descripción
BlauFlex AF M1		Conductos de aire flexibles BlauFlex
BlauFlex AF M0		Conductos de aire flexibles BlauFlex
BlauFlex Iso N 152/7.6		Conductos de aire flexibles BlauFlex
BlauFlex PVC		Conductos de aire flexibles BlauFlex