

Bravo 125 T

Ventiladores para la ventilacion por extracción

• Protección antirretorno del aire: Compuerta antirretorno
• Temporizador: Temporizador de apagado

	Unidad de medida	Bravo 125 T
Tensión máxima de alimentación	V	240
Tensión mínima de alimentación	V	220
Frecuencia de suministro de energía	Hz	50
Caudal máximo de aire	m³/h	192
Grado de protección IP	-	IP34
Material de rodete	-	Plástico

Dimensiones

a	b	c	Ø d	e
176	144	104	125	17

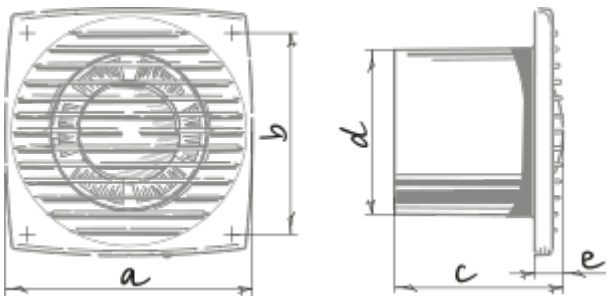

Ecodesign

Trademark	Blauberg					
Model	Bravo 125 T					
Specific energy consumption (SEC) (kWh/(m²/a))	Cold		Average		Warm	
	-35.1	A	-17.2	E	-6.9	F
Tipo de unidad de ventilación	Unidireccional					
Tipo de accionamiento instalado	De múltiples velocidades					
Tipo de sistema de recuperación de calor	Ninguno					
Rango de caudal máximo (m³/h)	192					
Potencia eléctrica de entrada (W)	16					
Caudal nominal de referencia (m³/s)	0.037					
Potencia específica absorbida (SPI) en el punto de referencia (W/(m³/h))	0.054					
Tipología de control	Control horario					
Rangos máximos de fuga externa (%)	2.7					
Nivel de potencia acústica (dB(A))	57					
Tipología declarada	RVU UVU					
The annual electricity consumption (AEC) (kWh/a)	Cold		Average		Warm	
	62		62		62	
The annual heating saved (AHS) (kWh/a)	Cold		Average		Warm	
	3667		1874		848	