

Bravo 100

Ventiladores para la ventilacion por extracción

• Protección antirretorno del aire: Compuerta antirretorno

	Unidad de medida	Bravo 100
Tensión máxima de alimentación	V	240
Tensión mínima de alimentación	V	220
Frecuencia de suministro de energía	Hz	50
Caudal máximo de aire	m³/h	101
Grado de protección IP	-	IP34
Material de rodete	-	Plástico

Dimensiones

a	b	c	Ø d	e
150	122	102	100	17

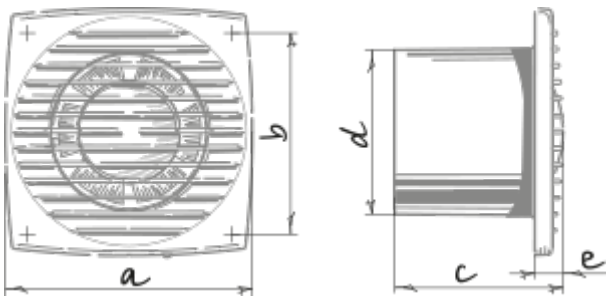

Ecodesign

Trademark	Blauberg					
Model	Bravo 100					
Specific energy consumption (SEC) (kWh/(m²/a))	Cold		Average		Warm	
	-31	B	-14	E	-5	F
Tipo de unidad de ventilación	Unidireccional					
Tipo de accionamiento instalado	De múltiples velocidades					
Tipo de sistema de recuperación de calor	Ninguno					
Rango de caudal máximo (m³/h)	101					
Potencia eléctrica de entrada (W)	14					
Caudal nominal de referencia (m³/s)	0.02					
Potencia específica absorbida (SPI) en el punto de referencia (W/(m³/h))	0.089					
Tipología de control	Control manual					
Rangos máximos de fuga externa (%)	2.7					
Tipología declarada	RVU UVU					
Nivel de potencia acústica (dB(A))	55					
The annual electricity consumption (AEC) (kWh/a)	Cold		Average		Warm	
	100		100		100	
The annual heating saved (AHS) (kWh/a)	Cold		Average		Warm	
	3400		1700		800	

Accesorios

Reguladores de velocidad

Nombre	La foto	Descripción
CDT E1.8		Controlador de velocidad con tiristores

Plano

Nombre	La foto	Descripción
BlauPlast RR 100/0.35		Conducto redondo

BlauPlast RR 100/2		Conducto redondo
BlauPlast RR 100/1.5		Conducto redondo
BlauPlast RR 100/1		Conducto redondo
BlauPlast RR 100/0.5		Conducto redondo
BlauPlast RR 100/2.5		Conducto redondo
BlauPlast RTR 100/0.5-1		Conducto telescópico redondo
BlauPlast RTR 100/0.35-0.5		Conducto telescópico redondo
BlauPlast RSV 100		Conector de conducto flexible redondo
BlauPlast RB 100/90°		Codo de conexión de 90°
BlauPlast RB 100/45°		Codo de 45°
BlauPlast RRT 100		Unión en T para conductos redondos
BlauPlast WP 100		Placa de pared para conductos redondos
BlauPlast RV 100		Conector para conductos redondos
BlauPlast RVK 100		Conector con válvula de retención para conductos redondos
BlauPlast RVPK 100		Conector de conducto redondo con placa y válvula

BlauPlast RVP 100		Conector para conductos redondos con placa
BlauPlast US-90° 100/110x55		Codo de conexión
BlauPlast US-90° 100/204x60		Codo de conexión
BlauPlast FRT 100/110x55		Conector de conductos planos y redondos
BlauPlast UBS 100/110x55		Conector de conductos planos y redondos
BlauPlast RVF 100		Conector para conductos flexibles redondos
BlauPlast RVF 100 R		Conector para conductos flexibles redondos
BlauPlast RVFI 100		Conector para conductos flexibles redondos
BlauPlast RVFI 100 R		Conector para conductos flexibles redondos
BlauPlast FRVI 100/110x55		Reductor para conductos planos y redondos
BlauPlast FRV 103/110x55		Reductor para conductos planos y redondos
BlauPlast RH 100		Soporte para conductos redondos

Conductos flexibles

Nombre	La foto	Descripción
BlauFlex AF M1		Conductos de aire flexibles BlauFlex
BlauFlex AF M0		Conductos de aire flexibles BlauFlex

BlauFlex PVC		Conductos de aire flexibles BlauFlex