

Box-R 125 max

Ventiladores centrífugos de conducto

• Tipo de rodete: Centrífugo de palas curvadas hacia atrás
• Material de la carcasa: Acero revestido
• Instalación en cualquier posición

	Unidad de medida	Box-R 125 max
Cantidad de fases	-	1
Tensión mínima de alimentación	V	230
Tensión máxima de alimentación	V	230
Frecuencia de suministro de energía	Hz	50
Caudal máximo de aire	m³/h	414
Peso	kg	5.8
Temperatura máxima del aire transportado	°C	50
Grado de protección IP	-	IPX4
Grado de protección IP del variador	-	IP44
Material de rodete	-	Plástico

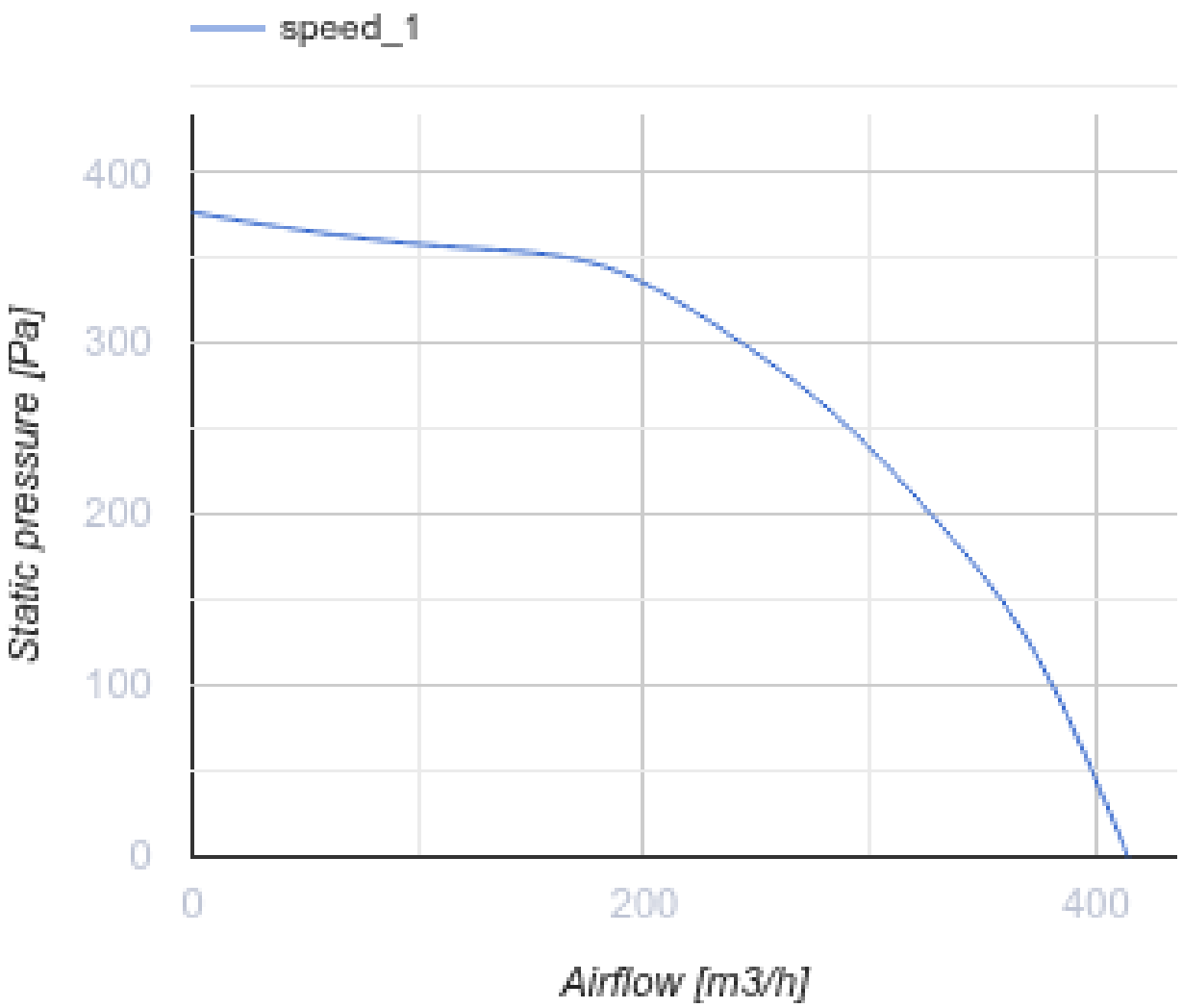
speed_1
400
300
200
100
0
Static pressure [Pa]
0
200
400
Airflow [m3/h]

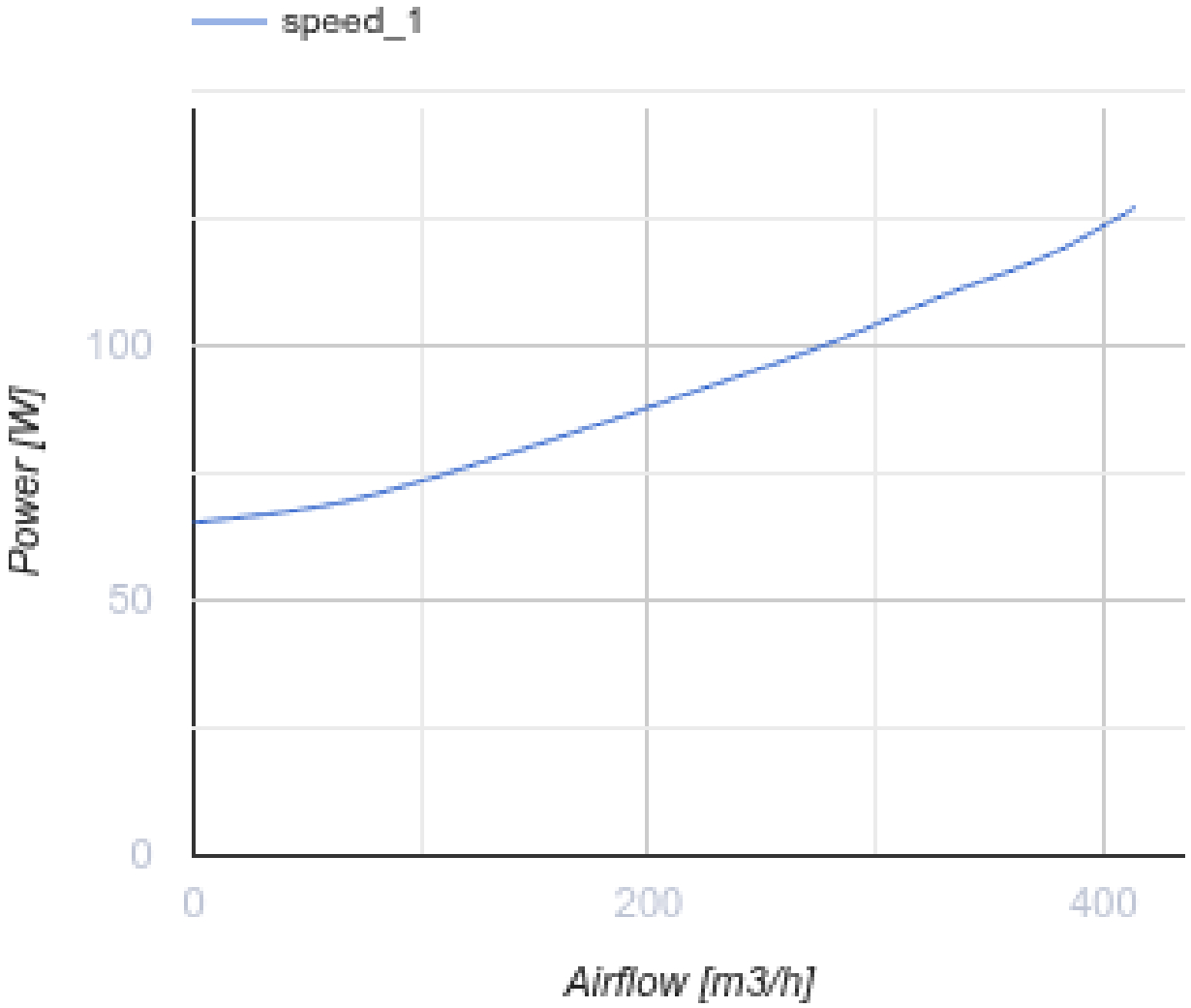

Dimensiones

ØD	ØD1	B	H	L	L2
124	124	270	141	397	299

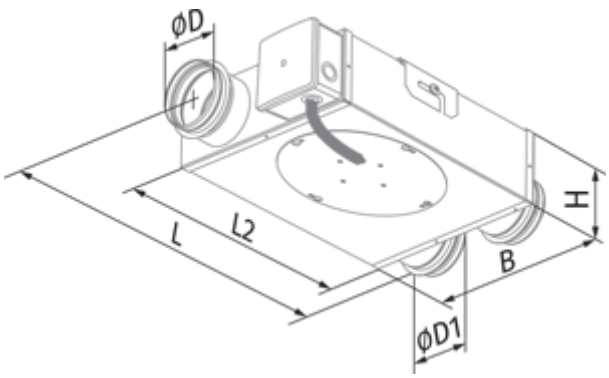

Ecodesign

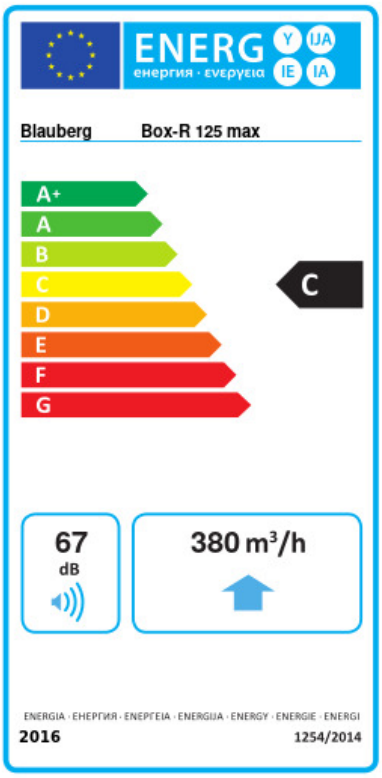

Trademark	Blauberg					
Model	Box-R 125 max					
Specific energy consumption (SEC) (kWh/(m²/a))	Cold		Average		Warm	
	-50.5	A+	-23.5	C	-7.9	F
Tipo de unidad de ventilación	Unidireccional					
Tipo de accionamiento instalado	De velocidad variable					
Tipo de sistema de recuperación de calor	Ninguno					
Rango de caudal máximo (m³/h)	380					
Potencia eléctrica de entrada (W)	118					
Caudal nominal de referencia (m³/s)	0.074					
Presión estática en el punto de salida (Pa)	50					
Potencia específica absorbida (SPI) en el punto de referencia (W/(m³/h))	0.367					
Tipología de control	Control local					
Rangos máximos de fuga externa (%)	2.7					
Tipología declarada	RVU UVU					
Nivel de potencia acústica (dB(A))	67					
The annual electricity consumption (AEC) (kWh/a)	Cold		Average		Warm	
	194		194		194	
The annual heating saved (AHS) (kWh/a)	Cold		Average		Warm	
	5536		2830		1280	

Accesorios

Interruptores de velocidad

Nombre	La foto	Descripción
CDP-2/5		Interruptor multivelocidad
CDP-3/5		Interruptor multivelocidad

Sensores de humedad

Nombre	La foto	Descripción

HSE / HSI 1.5		Sensores
TE / TI 1.5		Temporizadores
LSE / LSI 1.5		Sensores
IRSE / IRSI 1.5		Sensores

Controladores de temperatura

Nombre	La foto	Descripción
MLCD E2		Regulador de temperatura ambiente