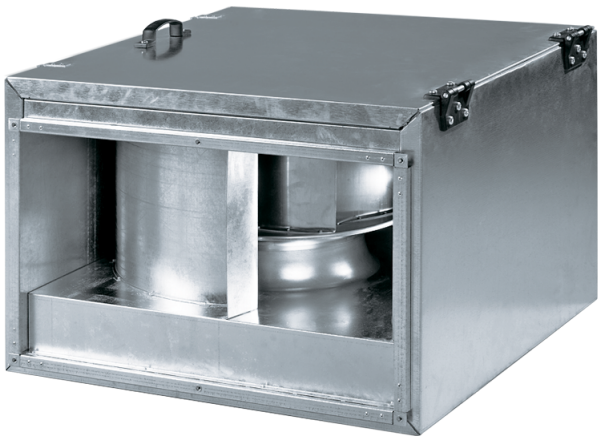

Box-I 60x35 4E

Ventiladores centrífugos de conducto con palas curvadas hacia atrás en carcasas insonorizadas

- En carcasa con aislamiento acústico
- Tipo de rodete: Centrífugo de palas curvadas hacia atrás
- Material de la carcasa: Acero galvanizado
- Instalación en cualquier posición

	Unidad de medida	Box-I 60x35 4E
Cantidad de fases	-	1
Tensión máxima de alimentación	V	240
Tensión mínima de alimentación	V	220
Frecuencia de suministro de energía	Hz	50/60
Caudal máximo de aire	m³/h	2950
Peso	kg	56.2
Temperatura máxima del aire transportado	°C	80
Temperatura mínima del aire transportado	°C	-30
Grado de protección IP	-	IPX4
Grado de protección IP del variador	-	IP44
Material de rodete	-	Aluminio

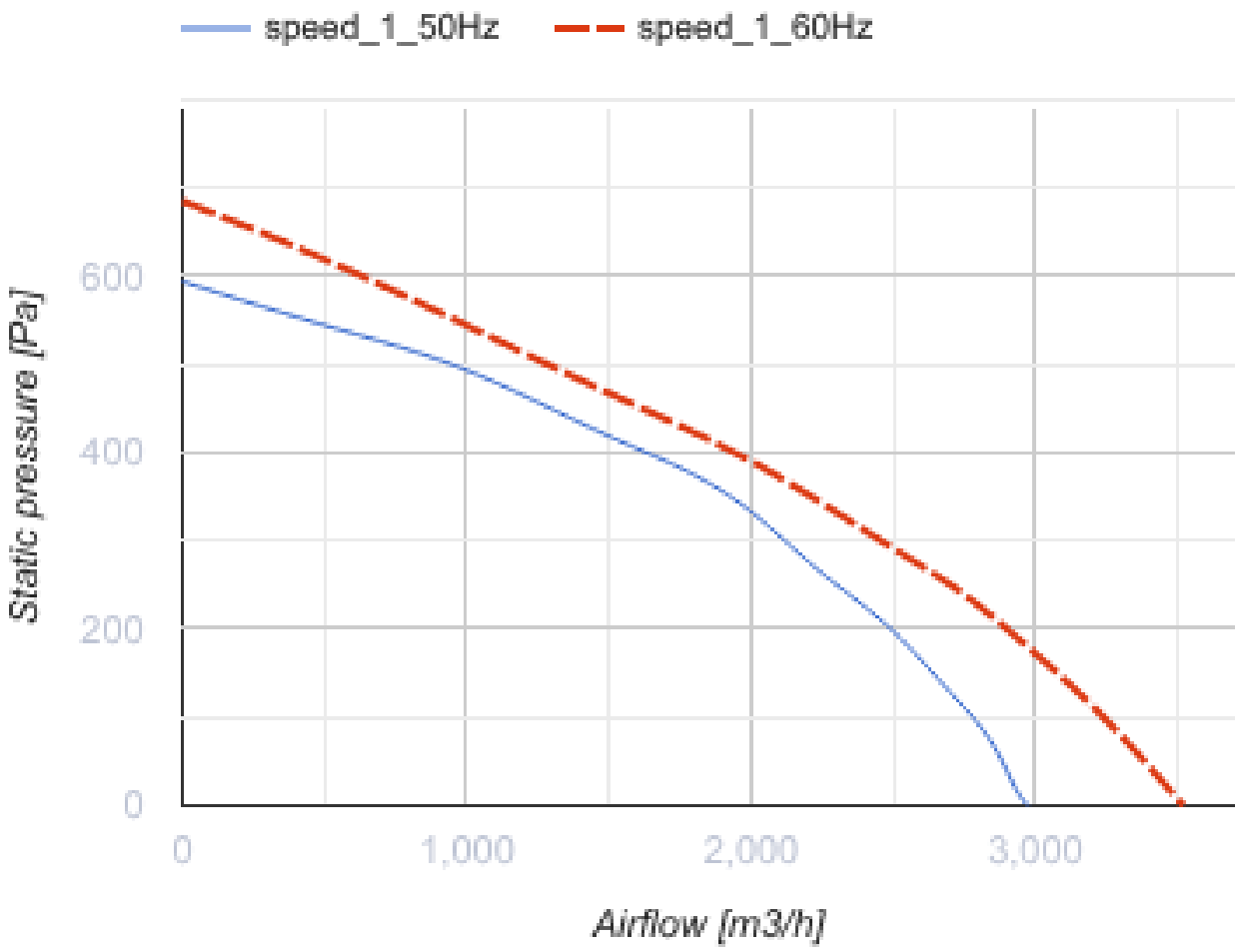
speed_1_50Hz
speed_1_60Hz
Static pressure [Pa]
600
400
200
0
0
1,000
2,000
3,000
Airflow [m3/h]

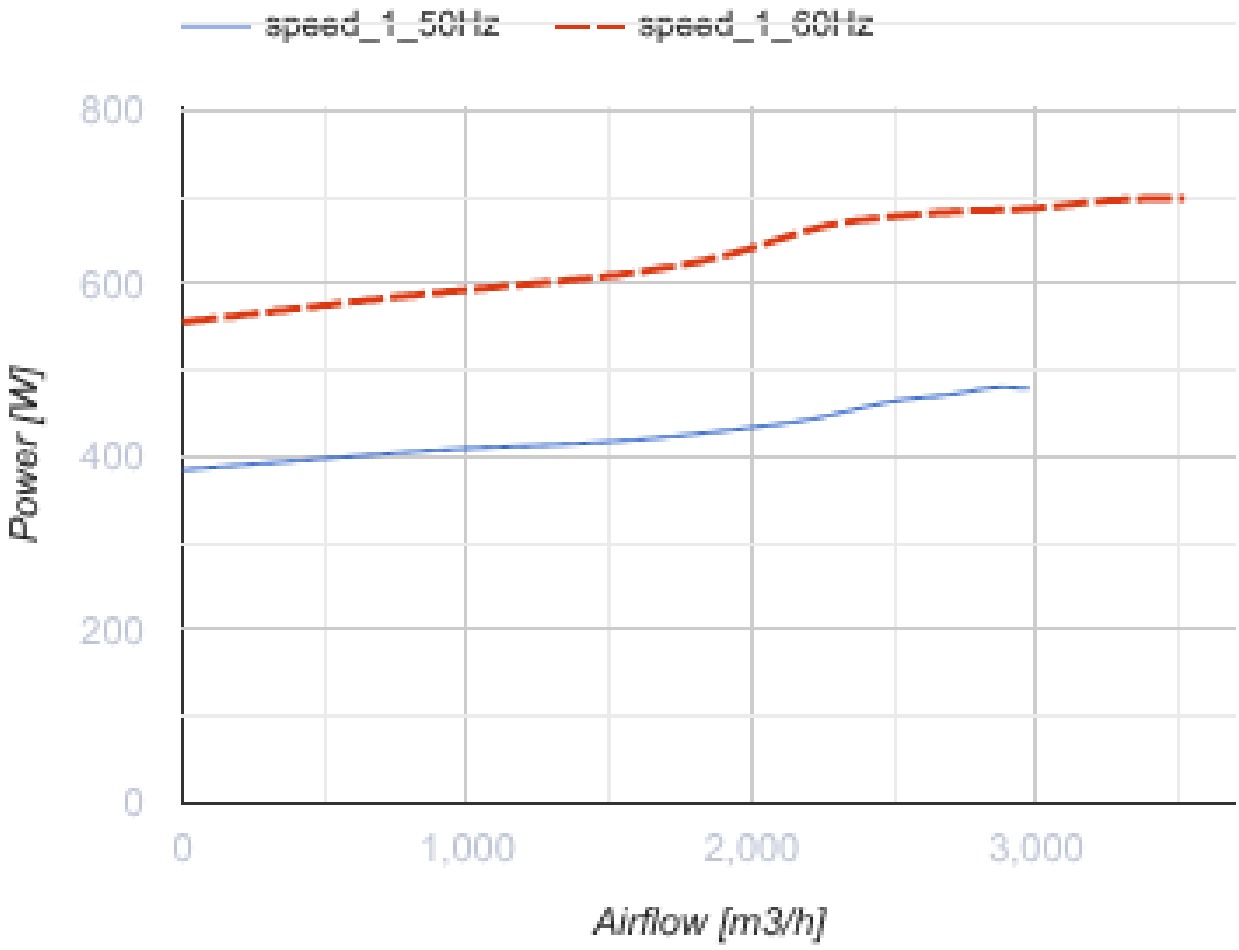

Dimensiones

B	B1	B2	B3	H	H1	H2	H3	L
600	620	640	700	350	370	390	530	735

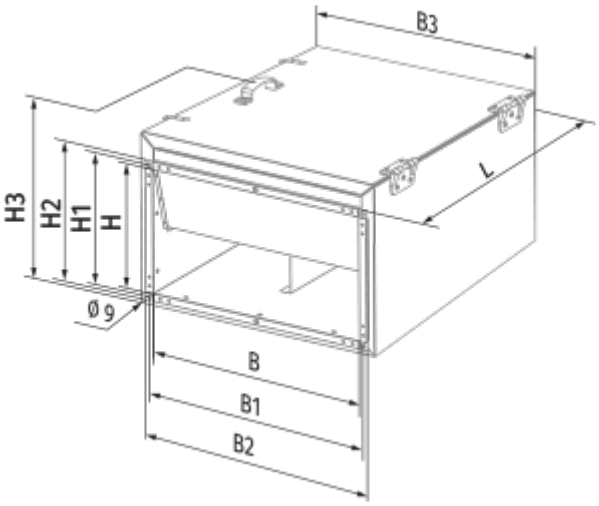
B3
L
H3
H2
H1
H
Ø 9
B
B1
B2

Ecodesign

Trademark	Blauberg
Model	Box-I 60x35 4E
Tipo de unidad de ventilación	Unidireccional
Tipo de accionamiento instalado	MSD o VSD exterior
Tipo de sistema de recuperación de calor	Ninguno
Presión estática externa para el caudal de aire nominal (Pa)	335
Rangos máximos de fuga externa (%)	2.7
Eficiencia estática (%)	43.7
Nivel de potencia acústica (dB(A))	79
Potencia eléctrica efectiva de entrada (kW)	0.43
Tipología declarada	NRVU UVU

Accesorios

Controladores de velocidad de transformadores

Nombre	La foto	Descripción
CDR5E D1.5 M		Three phase speed controller
CDR5E D4.0 M		Three phase speed controller
CDR5E D6.0 M		Three phase speed controller
CDR5E D8.0 M		Three phase speed controller
CDR5E D11.0 M		Three phase speed controller
CDR5E D14.0 M		Three phase speed controller