

Box-FI 50x30 4E

Ventiladores centrífugos de conducto con palas curvadas hacia delante en carcasa insonorizada

- En carcasa con aislamiento acústico
- Tipo de rodete: Centrífugo de palas curvadas hacia delante
- Material de la carcasa: Acero galvanizado
- Instalación en cualquier posición

	Unidad de medida	Box-FI 50x30 4E
Cantidad de fases	-	1
Tensión mínima de alimentación	V	230
Tensión máxima de alimentación	V	230
Frecuencia de suministro de energía	Hz	50
Caudal máximo de aire	m³/h	2350
Peso	kg	52.5
Temperatura máxima del aire transportado	°C	70
Temperatura mínima del aire transportado	°C	-25
Grado de protección IP	-	IPX4
Grado de protección IP del variador	-	IP44
Material de rodete	-	Acero galvanizado

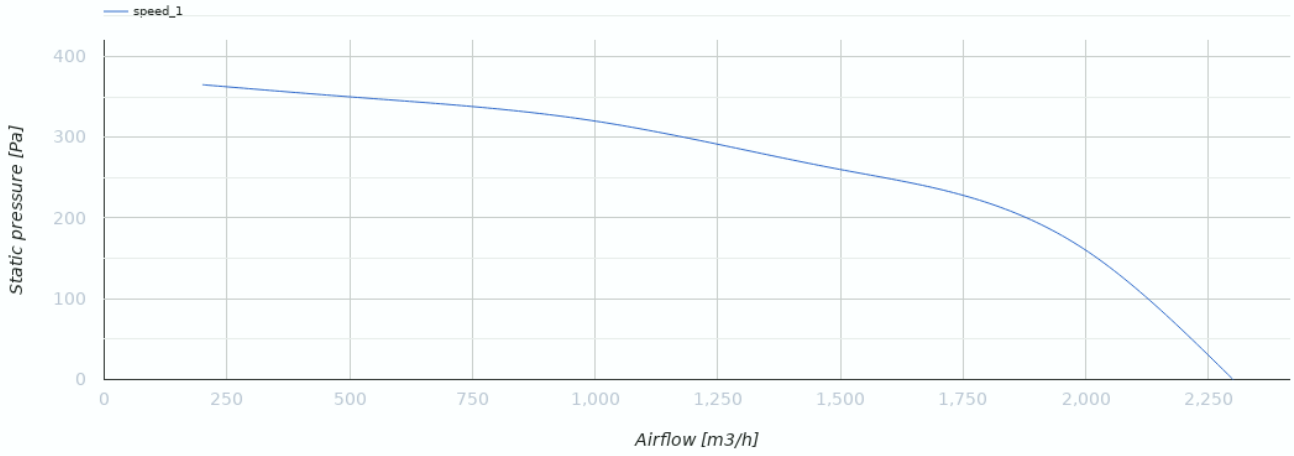

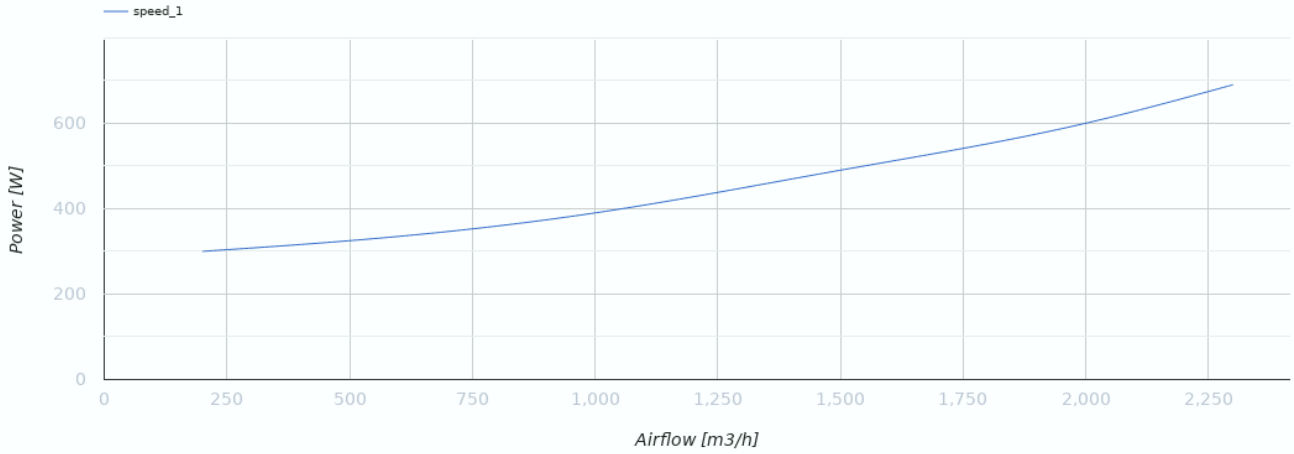

Dimensiones

B	B1	B2	B3	H	H1	H2	H3	L
500	520	540	570	300	320	340	460	680

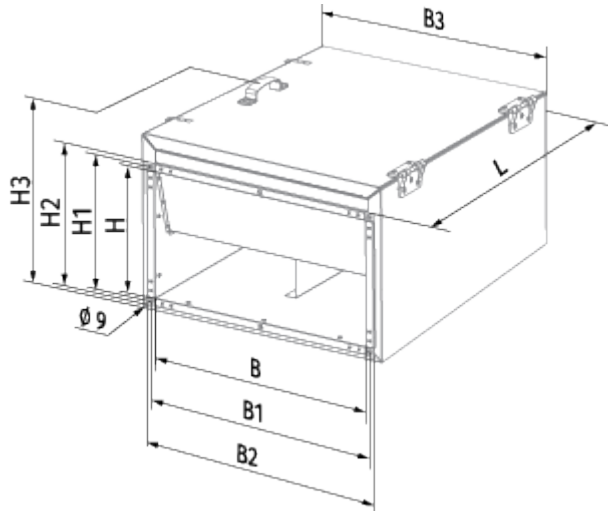

Ecodesign

Trademark	Blauberg
Model	Box-FI 50x30 4E
Tipo de accionamiento instalado	MSD o VSD exterior
Tipo de sistema de recuperación de calor	Ninguno
Presión estática externa para el caudal de aire nominal (Pa)	290
Rangos máximos de fuga externa (%)	2.7
Eficiencia estática (%)	23.7
Tipología declarada	NRVU UVU
Potencia eléctrica efectiva de entrada (kW)	0.445
Nivel de potencia acústica (dB(A))	67

Accesorios

Para conductos rectangulares

Nombre	La foto	Descripción
SD 50x30	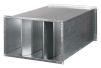	Silenciadores para conductos rectangulares

Para conductos rectangulares

Nombre	La foto	Descripción
KFBK 50x30		Cajas de filtro con filtro de panel para conductos rectangulares
KFBT 50x30 G4		Cajas de filtro con filtros de bolsillo para conductos rectangulares
KFBT 50x30 F5		Cajas de filtro con filtros de bolsillo para conductos rectangulares
KFBT 50x30 F7		Cajas de filtro con filtros de bolsillo para conductos rectangulares

Para conductos rectangulares

Nombre	La foto	Descripción
VG 50x30		Válvulas de gravedad

Para conductos rectangulares

Nombre	La foto	Descripción
EVA 50x30		Conectores flexibles de amortiguación de vibraciones para conductos rectangulares

Calentadores de agua

Nombre	La foto	Descripción
WKH 50x30-2		Calentadores de agua para conductos rectangulares
WKH 50x30-4		Calentadores de agua para conductos rectangulares

Calentadores eléctricos

Nombre	La foto	Descripción
EKH 50x30-6		Calentadores eléctricos para conductos rectangulares
EKH 50x30-7.5		Calentadores eléctricos para conductos rectangulares
EKH 50x30-9		Calentadores eléctricos para conductos rectangulares
EKH 50x30-10.5		Calentadores eléctricos para conductos rectangulares
EKH 50x30-12		Calentadores eléctricos para conductos rectangulares
EKH 50x30-15		Calentadores eléctricos para conductos rectangulares
EKH 50x30-18		Calentadores eléctricos para conductos rectangulares

EKH 50x30-21		Calentadores eléctricos para conductos rectangulares

Reguladores de flujo de aire

Nombre	La foto	Descripción
SL 50x30		Compuertas de aire para conductos rectangulares

Controladores de velocidad de transformadores

Nombre	La foto	Descripción
CDR5E D1.5 M		Three phase speed controller
CDR5E D4.0 M		Three phase speed controller
CDR5E D6.0 M		Three phase speed controller
CDR5E D8.0 M		Three phase speed controller
CDR5E D11.0 M		Three phase speed controller
CDR5E D14.0 M		Three phase speed controller