

Box-FI 40x20 4D

Ventiladores centrífugos de conducto con palas curvadas hacia delante en carcasa insonorizada

- En carcasa con aislamiento acústico
- Tipo de rodete: Centrífugo de palas curvadas hacia delante
- Material de la carcasa: Acero galvanizado
- Instalación en cualquier posición

	Unidad de medida	Box-FI 40x20 4D
Cantidad de fases	-	3
Tensión mínima de alimentación	V	400
Tensión máxima de alimentación	V	400
Frecuencia de suministro de energía	Hz	50
Caudal máximo de aire	m³/h	1470
Peso	kg	29
Temperatura máxima del aire transportado	°C	45
Temperatura mínima del aire transportado	°C	-25
Grado de protección IP	-	IPX4
Grado de protección IP del variador	-	IP44
Material de rodete	-	Acero galvanizado

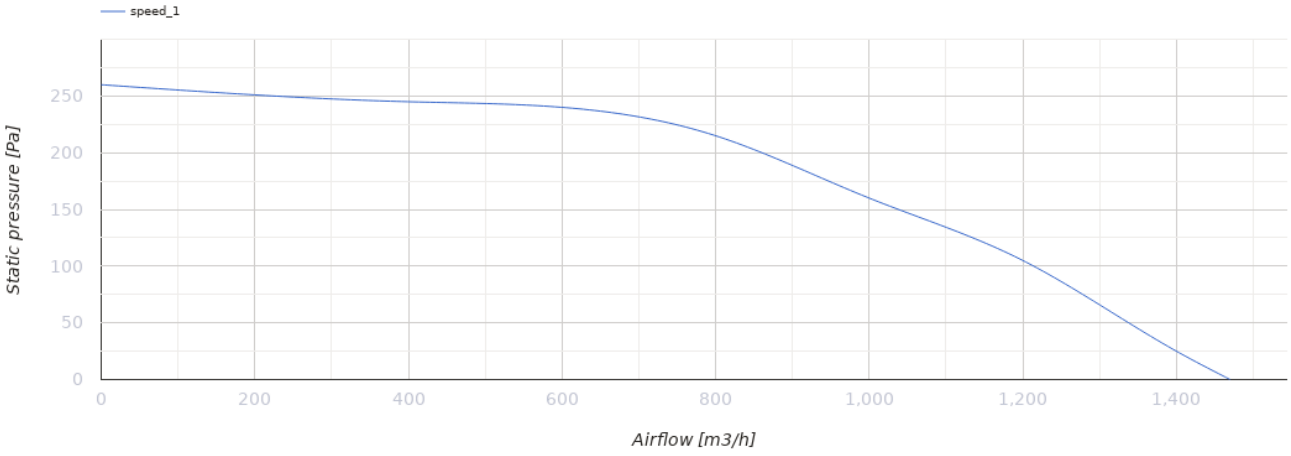

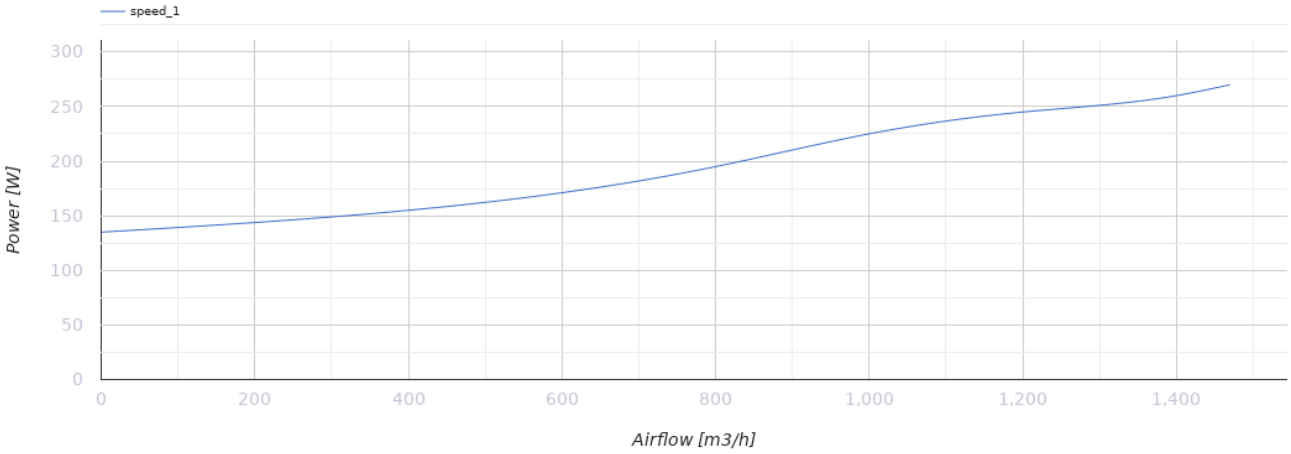

Dimensiones

B	B1	B2	B3	H	H1	H2	H3	L
400	420	440	470	200	220	240	360	500

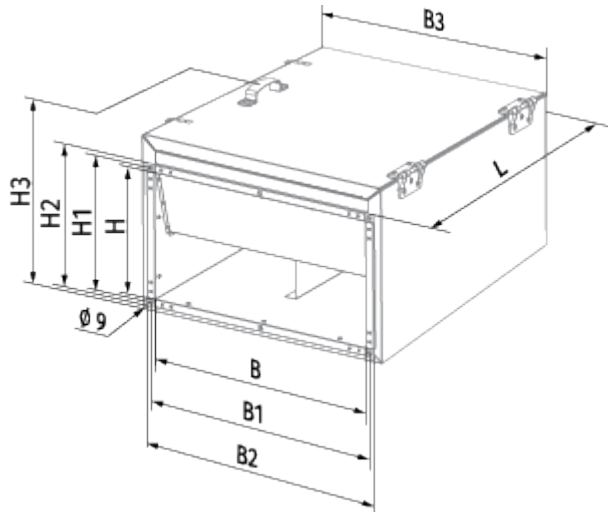

Ecodesign

Trademark	Blauberg
Model	Box-FI 40x20 4D
Tipo de accionamiento instalado	MSD o VSD exterior
Tipo de sistema de recuperación de calor	Ninguno
Presión estática externa para el caudal de aire nominal (Pa)	218
Rangos máximos de fuga externa (%)	2.7
Eficiencia estática (%)	25
Tipología declarada	NRVU UVU
Potencia eléctrica efectiva de entrada (kW)	0.195
Nivel de potencia acústica (dB(A))	63

Accesorios

Para conductos rectangulares

Nombre	La foto	Descripción
SD 40x20	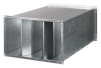	Silenciadores para conductos rectangulares

Para conductos rectangulares

Nombre	La foto	Descripción
KFBK 40x20		Cajas de filtro con filtro de panel para conductos rectangulares
KFBT 40x20 G4		Cajas de filtro con filtros de bolsillo para conductos rectangulares
KFBT 40x20 F5		Cajas de filtro con filtros de bolsillo para conductos rectangulares
KFBT 40x20 F7		Cajas de filtro con filtros de bolsillo para conductos rectangulares

Para conductos rectangulares

Nombre	La foto	Descripción
VG 40x20		Válvulas de gravedad

Para conductos rectangulares

Nombre	La foto	Descripción
EVA 40x20		Conectores flexibles de amortiguación de vibraciones para conductos rectangulares

Calentadores de agua

Nombre	La foto	Descripción
WKH 40x20-2		Calentadores de agua para conductos rectangulares
WKH 40x20-4		Calentadores de agua para conductos rectangulares

Calentadores eléctricos

Nombre	La foto	Descripción
EKH 40x20-4.5		Calentadores eléctricos para conductos rectangulares
EKH 40x20-6		Calentadores eléctricos para conductos rectangulares
EKH 40x20-7.5		Calentadores eléctricos para conductos rectangulares
EKH 40x20-9		Calentadores eléctricos para conductos rectangulares
EKH 40x20-10.5		Calentadores eléctricos para conductos rectangulares
EKH 40x20-12		Calentadores eléctricos para conductos rectangulares

EKH 40x20-15		Calentadores eléctricos para conductos rectangulares

Reguladores de flujo de aire

Nombre	La foto	Descripción
SL 40x20		Compuertas de aire para conductos rectangulares

Controladores de velocidad de transformadores

Nombre	La foto	Descripción
CDR5E D1.5 M		Three phase speed controller
CDR5E D4.0 M		Three phase speed controller
CDR5E D6.0 M		Three phase speed controller
CDR5E D8.0 M		Three phase speed controller
CDR5E D11.0 M		Three phase speed controller
CDR5E D14.0 M		Three phase speed controller