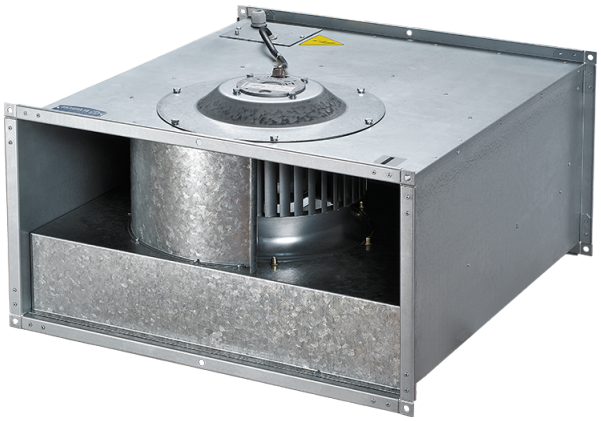

Box-F 700x400 4D

Ventiladores centrífugos de conducto con palas curvadas hacia delante

• Tipo de rodete: Centrífugo de palas curvadas hacia delante
• Material de la carcasa: Acero galvanizado
• Instalación en cualquier posición

	Unidad de medida	Box-F 700x400 4D
Cantidad de fases	-	3
Tensión máxima de alimentación	V	400
Tensión mínima de alimentación	V	400
Frecuencia de suministro de energía	Hz	50
Caudal máximo de aire	m³/h	6450
Peso	kg	60
Temperatura máxima del aire transportado	°C	40
Temperatura mínima del aire transportado	°C	-25
Grado de protección IP	-	IPX4
Grado de protección IP del variador	-	IP44
Material de rodete	-	Acero galvanizado

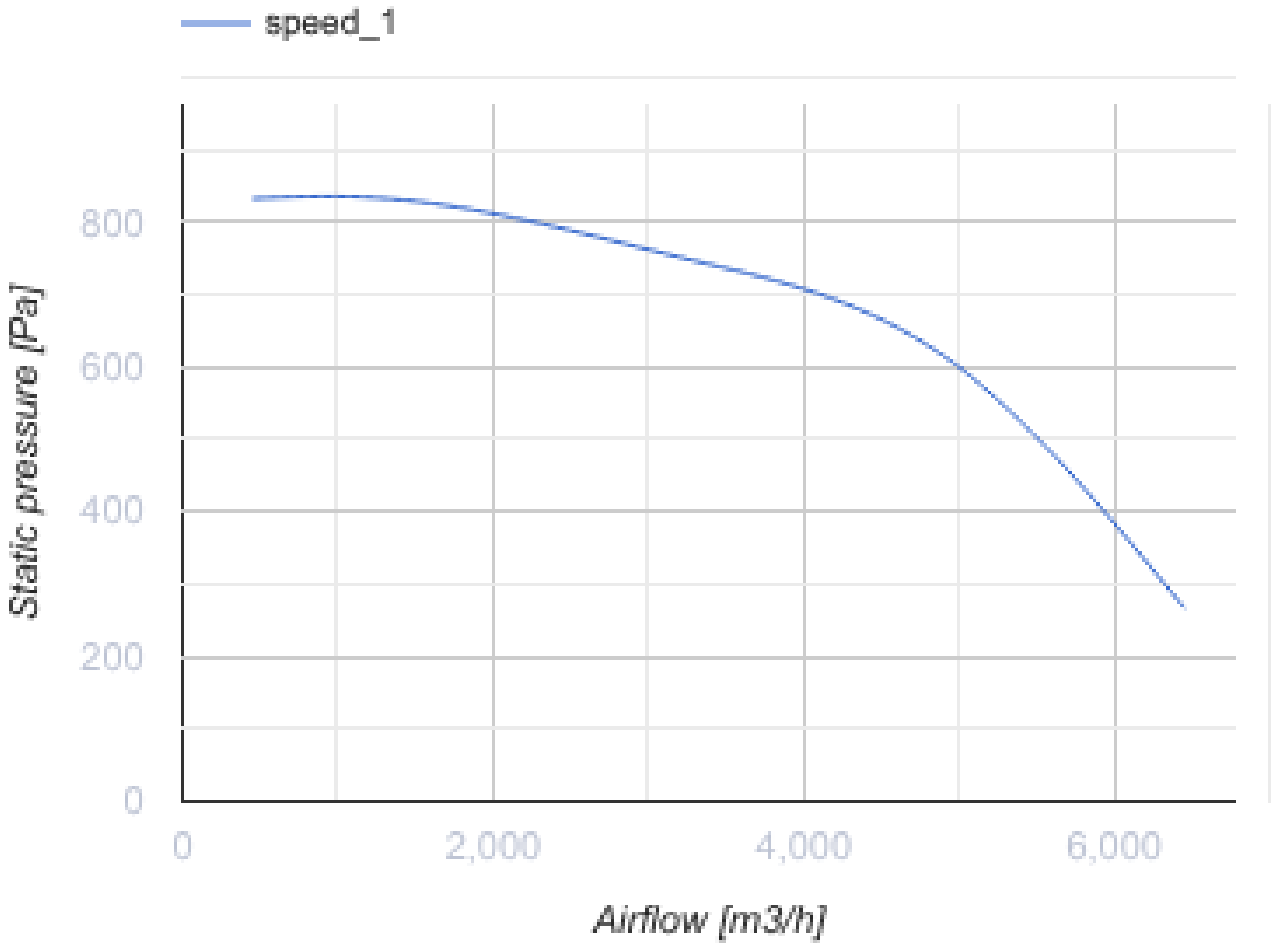
speed_1
Static pressure [Pa]
800
600
400
200
0
0
2,000
4,000
6,000
Airflow [m3/h]

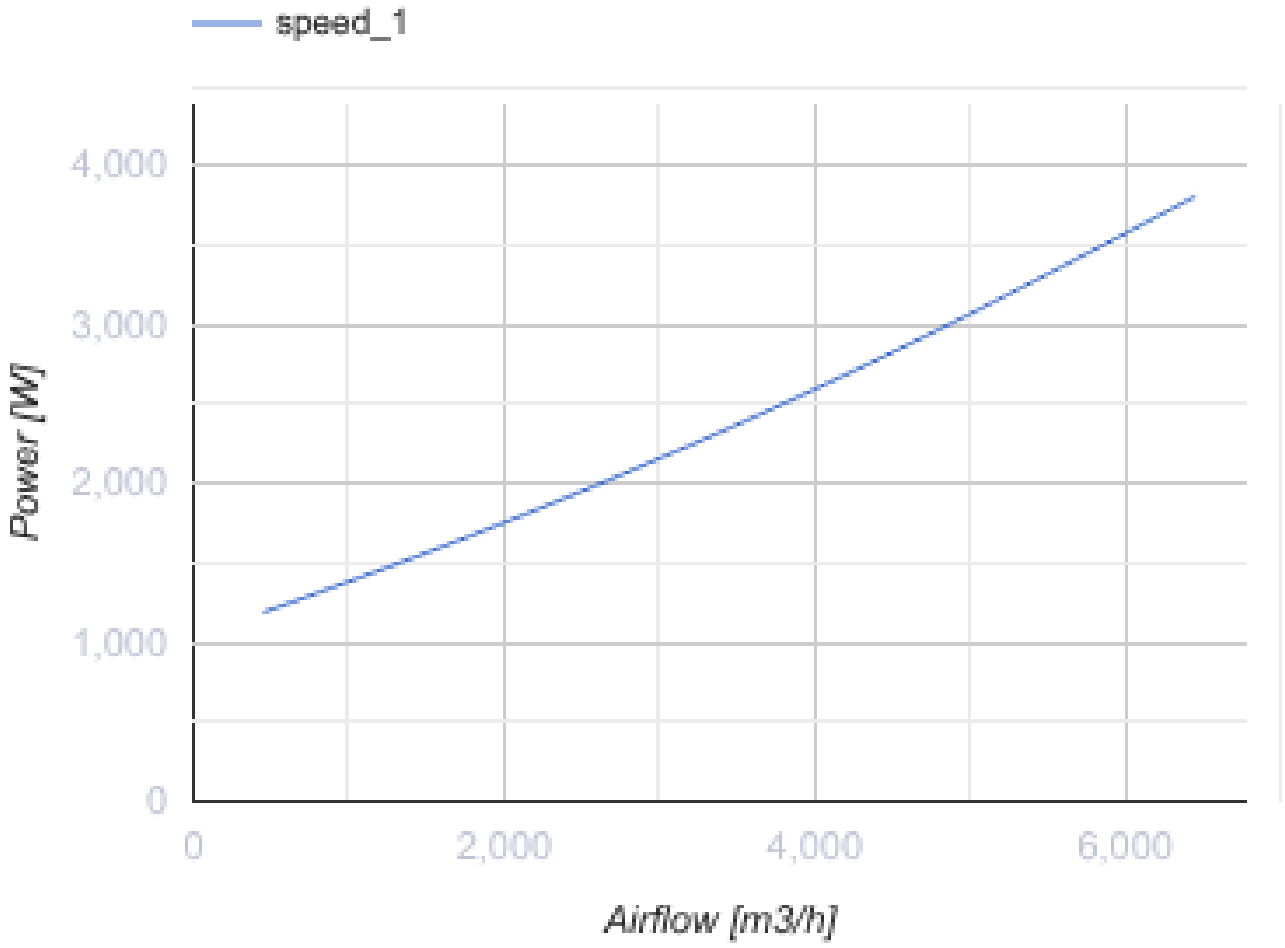

Dimensiones

B	B1	B2	H	H1	H2	H3	L
700	720	740	400	420	440	480	780

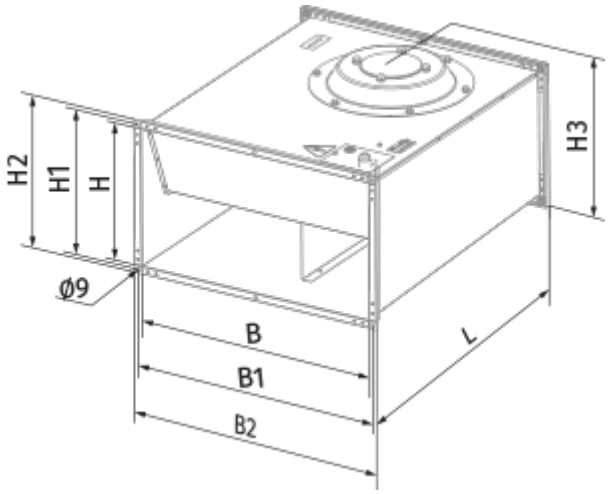
H2
H1
H
H3
Ø9
B
B1
B2
L

Ecodesign

Trademark	Blauberg
Model	Box-F 700x400 4D
Tipo de accionamiento instalado	MSD o VSD exterior
Tipo de sistema de recuperación de calor	Ninguno
Presión estática externa para el caudal de aire nominal (Pa)	751
Rangos máximos de fuga externa (%)	2.7
Eficiencia estática (%)	36.5
Nivel de potencia acústica (dB(A))	85
Potencia eléctrica efectiva de entrada (kW)	1.89
Tipología declarada	NRVU UVU

Accesorios

Controladores de velocidad de transformadores

Nombre	La foto	Descripción
CDR5E D1.5 M		Three phase speed controller
CDR5E D4.0 M		Three phase speed controller
CDR5E D6.0 M		Three phase speed controller
CDR5E D8.0 M		Three phase speed controller
CDR5E D11.0 M		Three phase speed controller
CDR5E D14.0 M		Three phase speed controller