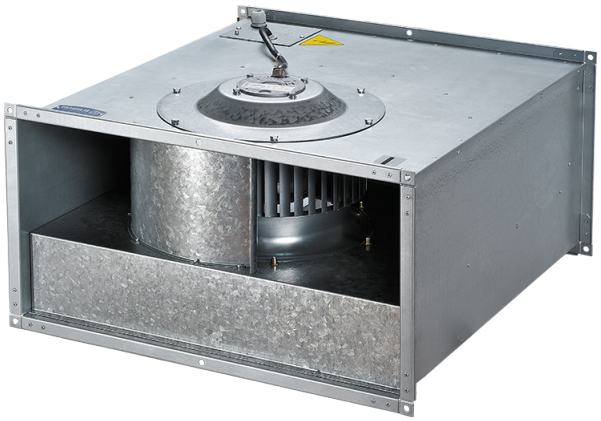

# Box-F 500x300 4E

Ventiladores centrífugos de conducto con palas curvadas hacia delante

• Tipo de rodete: Centrífugo de palas curvadas hacia delante
• Material de la carcasa: Acero galvanizado
• Instalación en cualquier posición

| | Unidad de medida | Box-F 500x300 4E |
|---|---|---|
| Cantidad de fases | - | 1 |
| Tensión mínima de alimentación | V | 230 |
| Tensión máxima de alimentación | V | 230 |
| Frecuencia de suministro de energía | Hz | 50 |
| Caudal máximo de aire | m³/h | 2350 |
| Peso | kg | 33 |
| Temperatura máxima del aire transportado | °C | 70 |
| Temperatura mínima del aire transportado | °C | -25 |
| Grado de protección IP | - | IPX4 |
| Grado de protección IP del variador | - | IP44 |
| Material de rodete | - | Acero galvanizado |

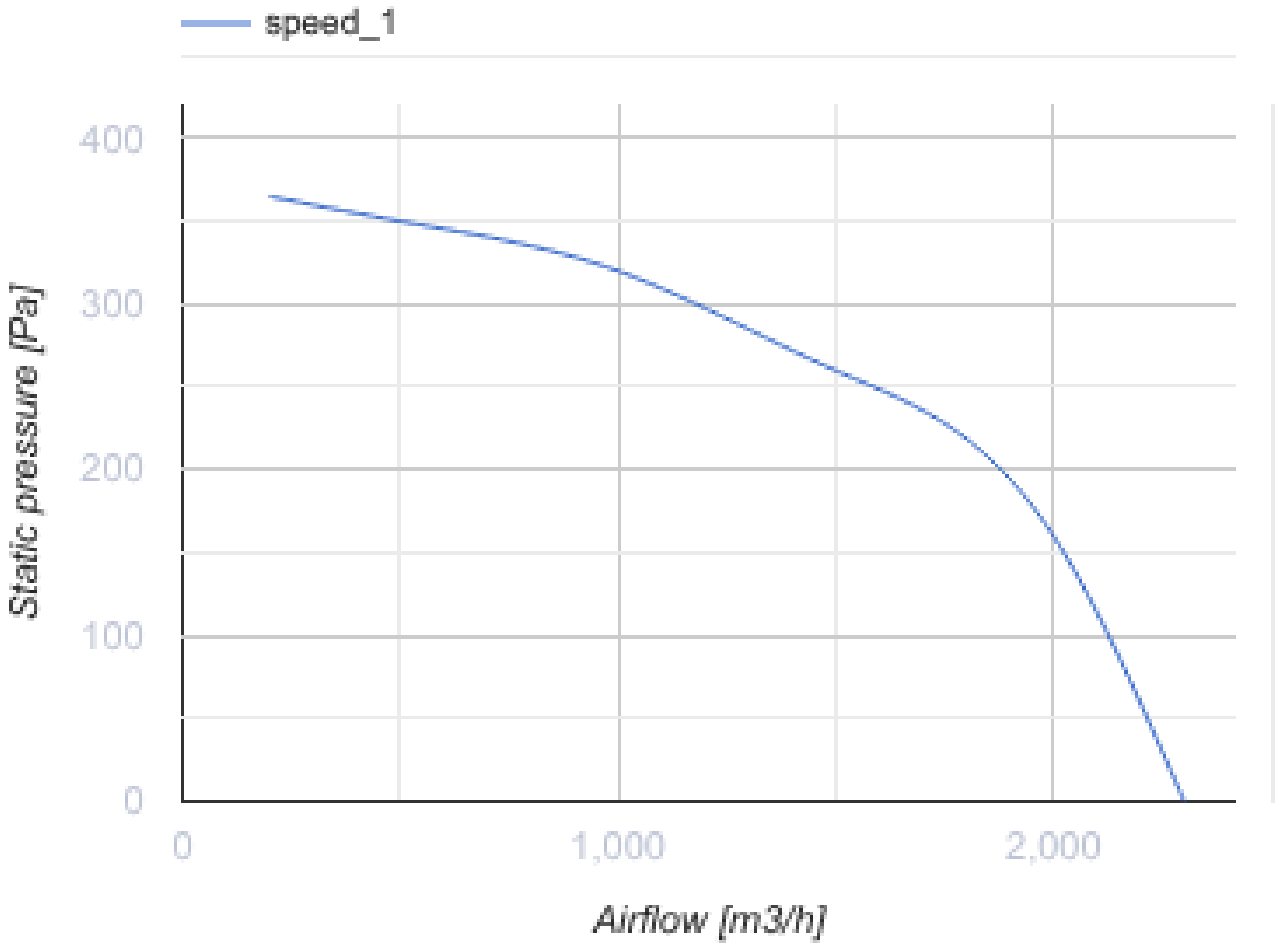
speed_1
400
300
200
100
0
Static pressure [Pa]
0
1,000
2,000
Airflow [m3/h]

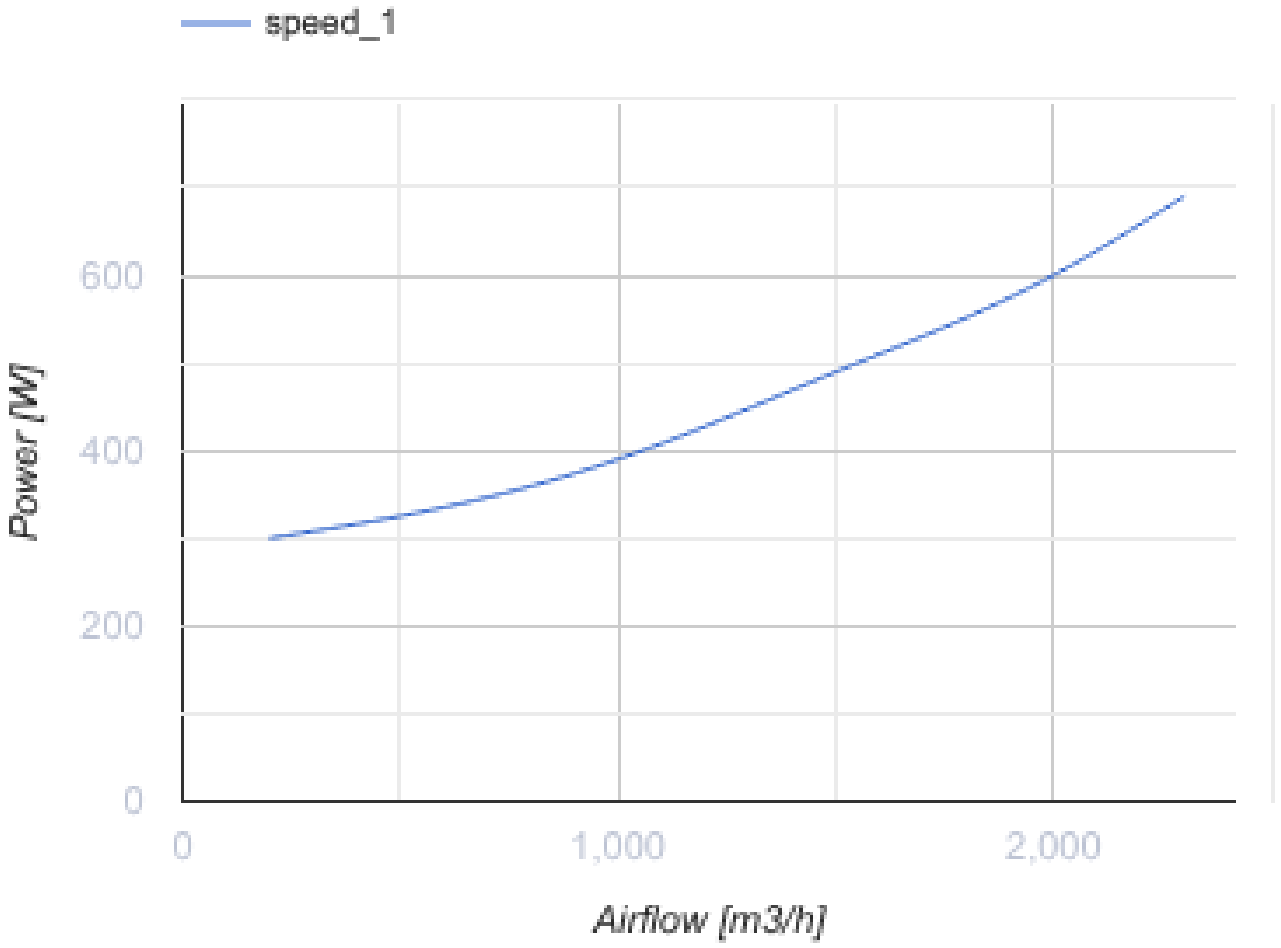


## Dimensiones

| B | B1 | B2 | H | H1 | H2 | H3 | L |
|---|---|---|---|---|---|---|---|
| 500 | 520 | 540 | 300 | 320 | 340 | 365 | 680 |

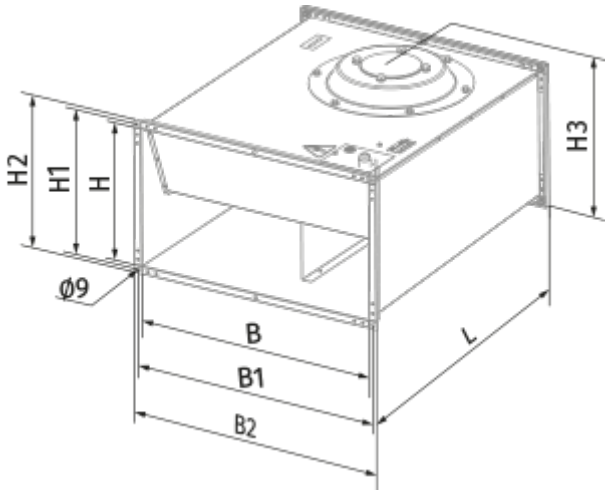
H2
H1
H
H3
Ø9
B
B1
B2
L

## Ecodesign

| | |
|---|---|
| Trademark | Blauberg |
| Model | Box-F 500x300 4E |
| Tipo de accionamiento instalado | MSD o VSD exterior |
| Tipo de sistema de recuperación de calor | Ninguno |
| Presión estática externa para el caudal de aire nominal (Pa) | 290 |
| Rangos máximos de fuga externa (%) | 2.7 |
| Eficiencia estática (%) | 23.7 |
| Tipología declarada | NRVU UVU |
| Potencia eléctrica efectiva de entrada (kW) | 0.445 |
| Nivel de potencia acústica (dB(A)) | 77 |

## Accesorios

### Controladores de velocidad de transformadores

| Nombre | La foto | Descripción |
|---|---|---|
| CDR5E D1.5 M |  | Three phase speed controller |
| CDR5E D4.0 M |  | Three phase speed controller |
| CDR5E D6.0 M |  | Three phase speed controller |
| CDR5E D8.0 M |  | Three phase speed controller |
| CDR5E D11.0 M |  | Three phase speed controller |
| CDR5E D14.0 M |  | Three phase speed controller |