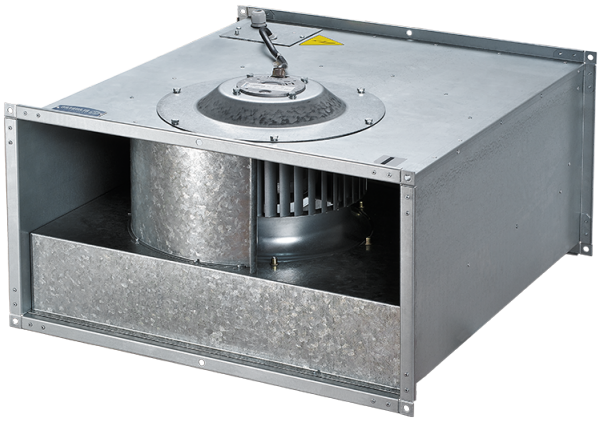

Box-F 500x250 4E

Ventiladores centrífugos de conducto con palas curvadas hacia delante

• Tipo de rodete: Centrífugo de palas curvadas hacia delante
• Material de la carcasa: Acero galvanizado
• Instalación en cualquier posición

	Unidad de medida	Box-F 500x250 4E
Cantidad de fases	-	1
Tensión mínima de alimentación	V	230
Tensión máxima de alimentación	V	230
Frecuencia de suministro de energía	Hz	50
Caudal máximo de aire	m³/h	1750
Peso	kg	24
Temperatura máxima del aire transportado	°C	40
Temperatura mínima del aire transportado	°C	-20
Grado de protección IP	-	IPX4
Grado de protección IP del variador	-	IP44
Material de rodete	-	Acero galvanizado

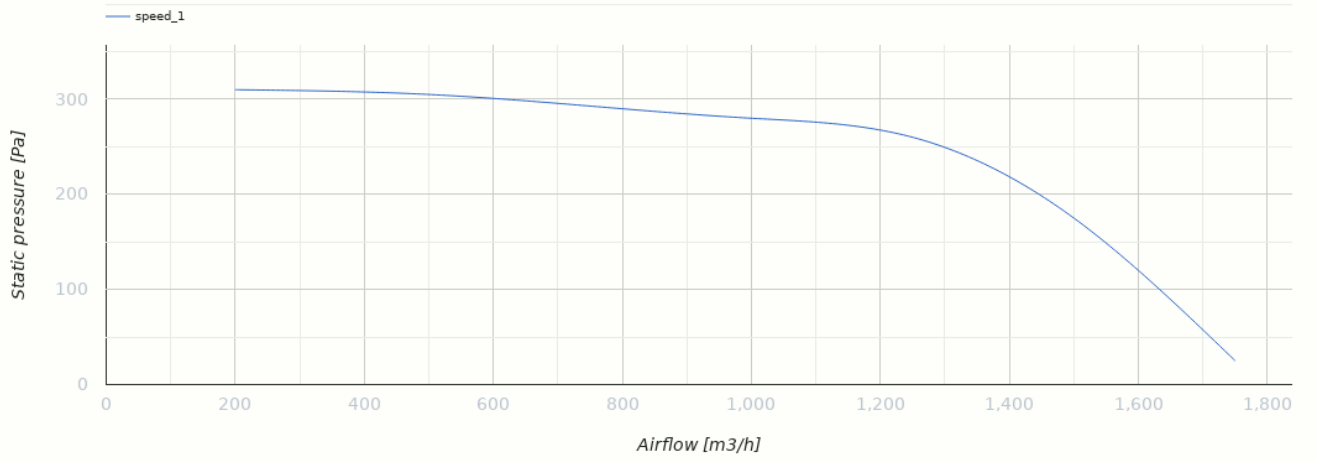

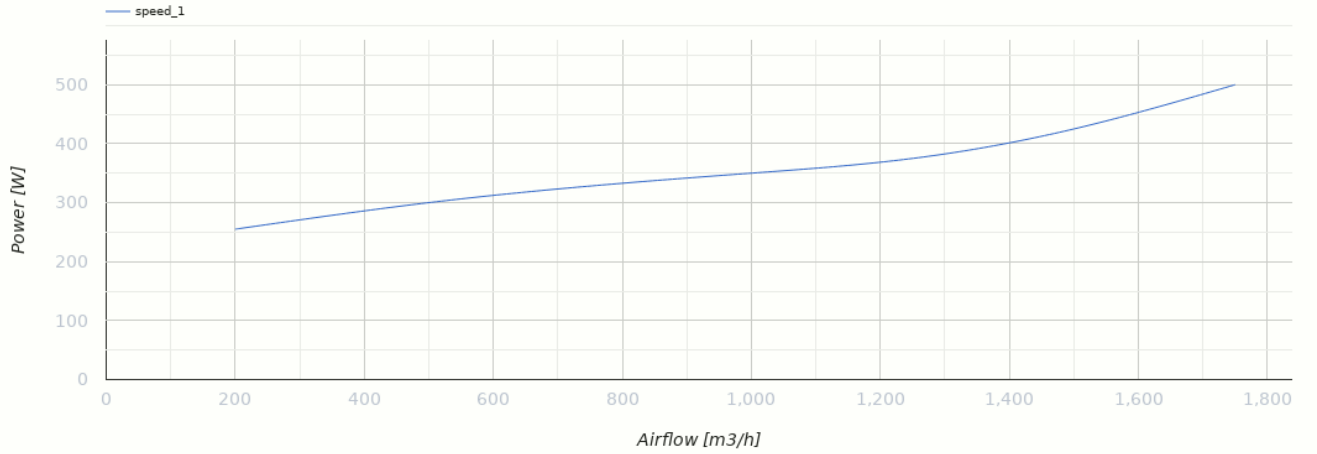

Dimensiones

B	B1	B2	H	H1	H2	H3	L
500	520	540	250	270	290	335	640

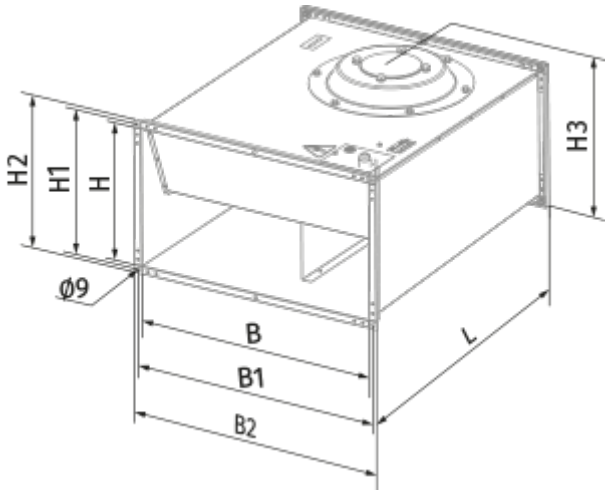

Ecodesign

Trademark	Blauberg
Model	Box-F 500x250 4E
Tipo de accionamiento instalado	MSD o VSD exterior
Tipo de sistema de recuperación de calor	Ninguno
Presión estática externa para el caudal de aire nominal (Pa)	286
Rangos máximos de fuga externa (%)	2.7
Eficiencia estática (%)	24.2
Tipología declarada	NRVU UVU
Potencia eléctrica efectiva de entrada (kW)	0.35
Nivel de potencia acústica (dB(A))	73

Accesorios

Controladores de velocidad de transformadores

Nombre	La foto	Descripción
CDR5E D1.5 M		Three phase speed controller
CDR5E D4.0 M		Three phase speed controller
CDR5E D6.0 M		Three phase speed controller
CDR5E D8.0 M		Three phase speed controller
CDR5E D11.0 M		Three phase speed controller
CDR5E D14.0 M		Three phase speed controller