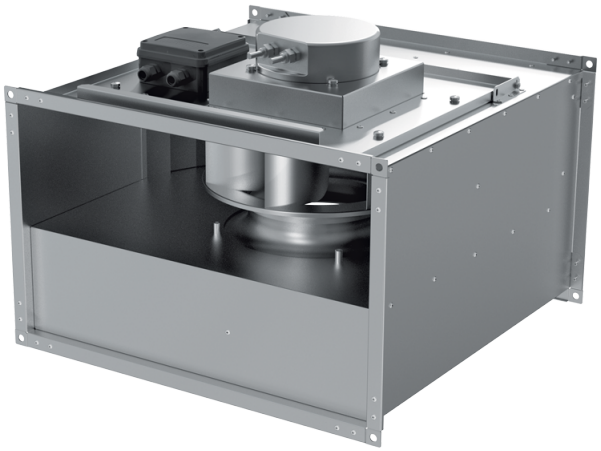

Box EC 50x30-1 max

Ventiladores centrífugos de conducto con palas curvadas hacia atrás con motores EC

• Tipo de rodete: Centrífugo de palas curvadas hacia atrás
• Material de la carcasa: Acero galvanizado
• Instalación en cualquier posición

	Unidad de medida	Box EC 50x30-1 max
Cantidad de fases	-	1
Tensión máxima de alimentación	V	230
Tensión mínima de alimentación	V	230
Frecuencia de suministro de energía	Hz	50/60
Caudal máximo de aire	m³/h	2700
Peso	kg	18.7
Temperatura máxima del aire transportado	°C	50
Temperatura mínima del aire transportado	°C	-25
Grado de protección IP	-	IPX4
Grado de protección IP del variador	-	IP54
Material de rodete	-	Aluminio

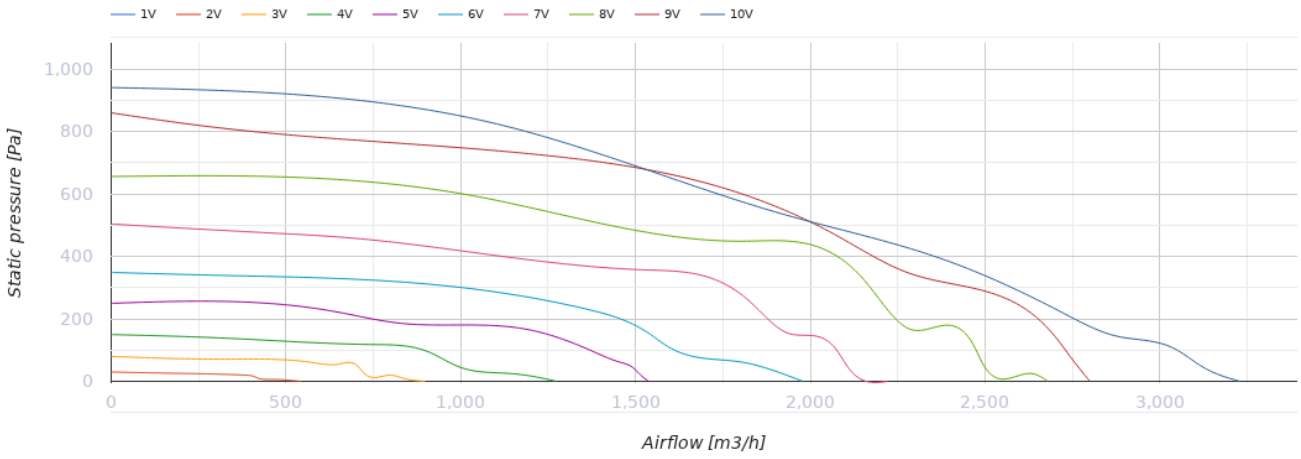

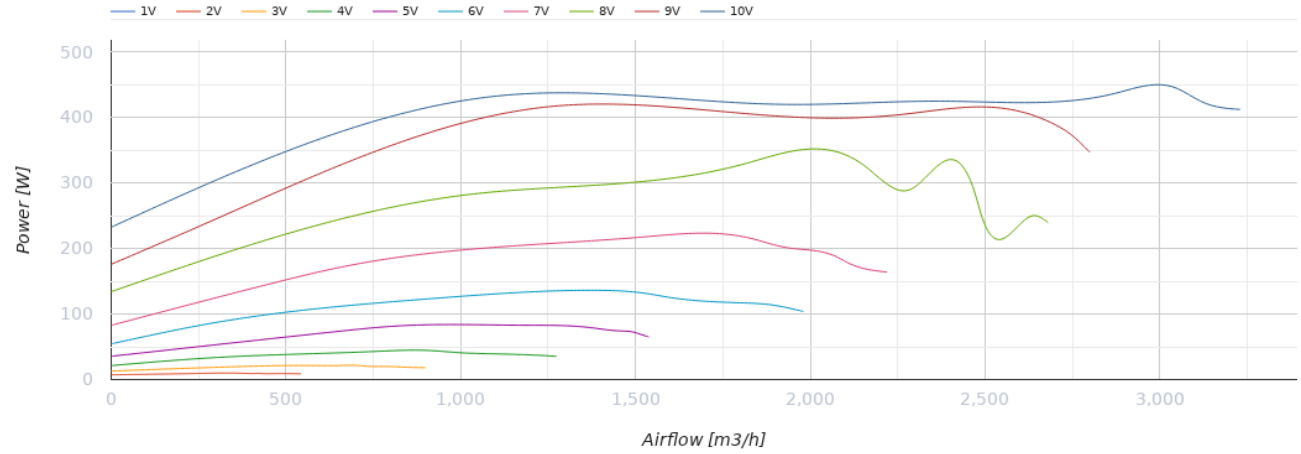

Dimensiones

H	H1	H2	H3	L	W	W1	W2
300	320	340	410	530	500	520	540

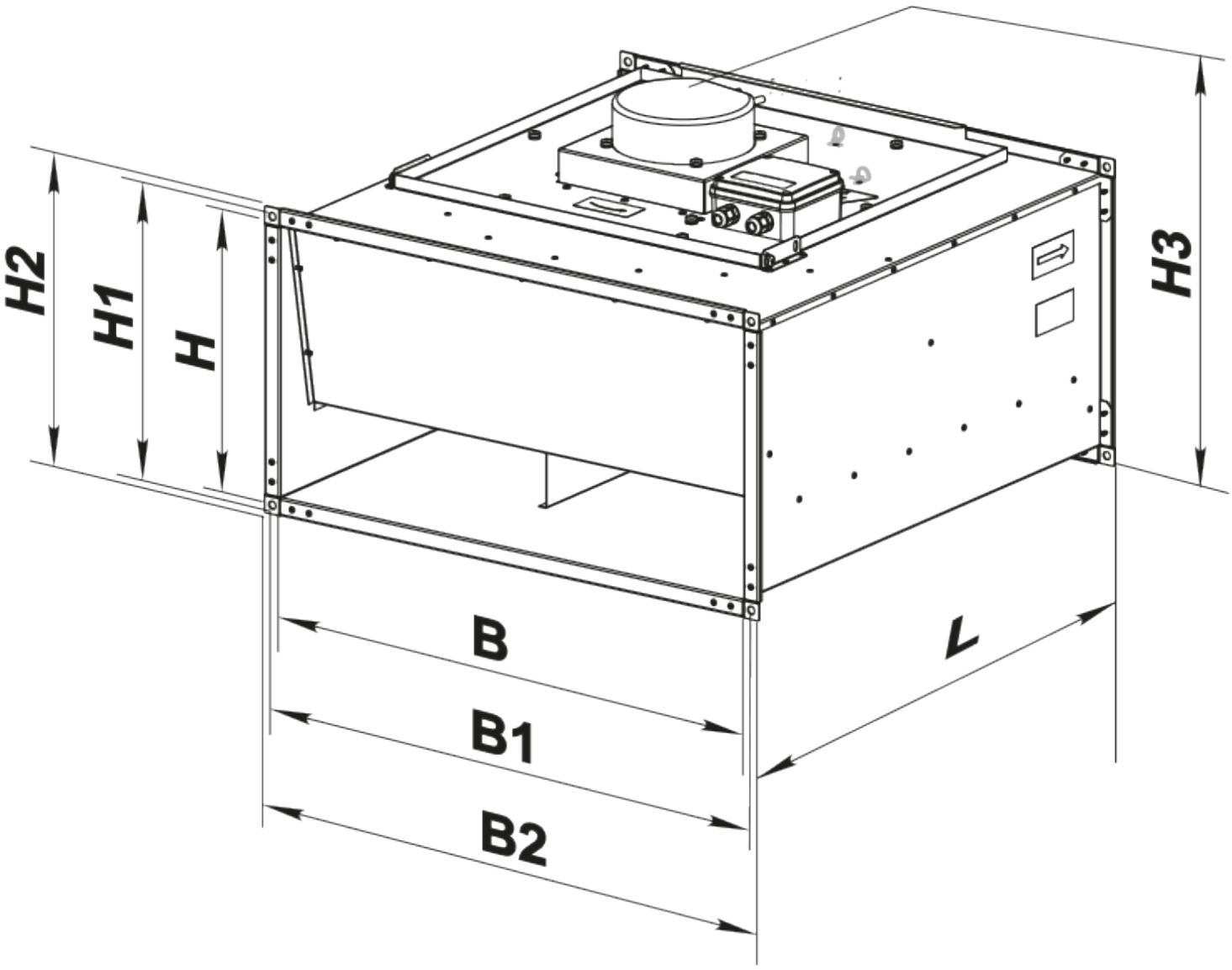
H2
H1
H
H3
B
B1
B2
L

Ecodesign

Trademark	Blauberg
Model	Box EC 50x30-1 max
Tipo de unidad de ventilación	Unidireccional
Tipo de accionamiento instalado	VSD integrado
Tipo de sistema de recuperación de calor	Ninguno
Presión estática externa para el caudal de aire nominal (Pa)	533
Rangos máximos de fuga externa (%)	2.7
Eficiencia estática (%)	77.3
Potencia eléctrica efectiva de entrada (kW)	0.42
Nivel de potencia acústica (dB(A))	71
Tipología declarada	NRVU UVU

Accesorios

Reguladores de motores EC

Nombre	La foto	Descripción
CDT E/0-10		Control de velocidad para motores EC