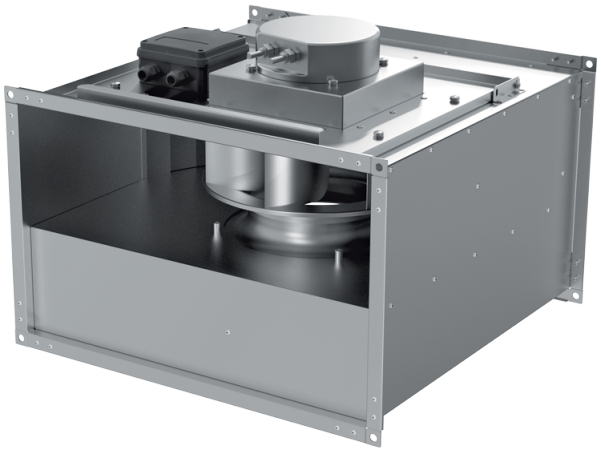

Box EC 30x15-1 max

Ventiladores centrífugos de conducto con palas curvadas hacia atrás con motores EC

• Tipo de rodete: Centrífugo de palas curvadas hacia atrás
• Material de la carcasa: Acero galvanizado
• Instalación en cualquier posición

	Unidad de medida	Box EC 30x15-1 max
Cantidad de fases	-	1
Tensión máxima de alimentación	V	230
Tensión mínima de alimentación	V	230
Frecuencia de suministro de energía	Hz	50/60
Caudal máximo de aire	m³/h	665
Peso	kg	6
Temperatura máxima del aire transportado	°C	50
Temperatura mínima del aire transportado	°C	-25
Grado de protección IP	-	IPX4
Grado de protección IP del variador	-	IP54
Material de rodete	-	Plástico

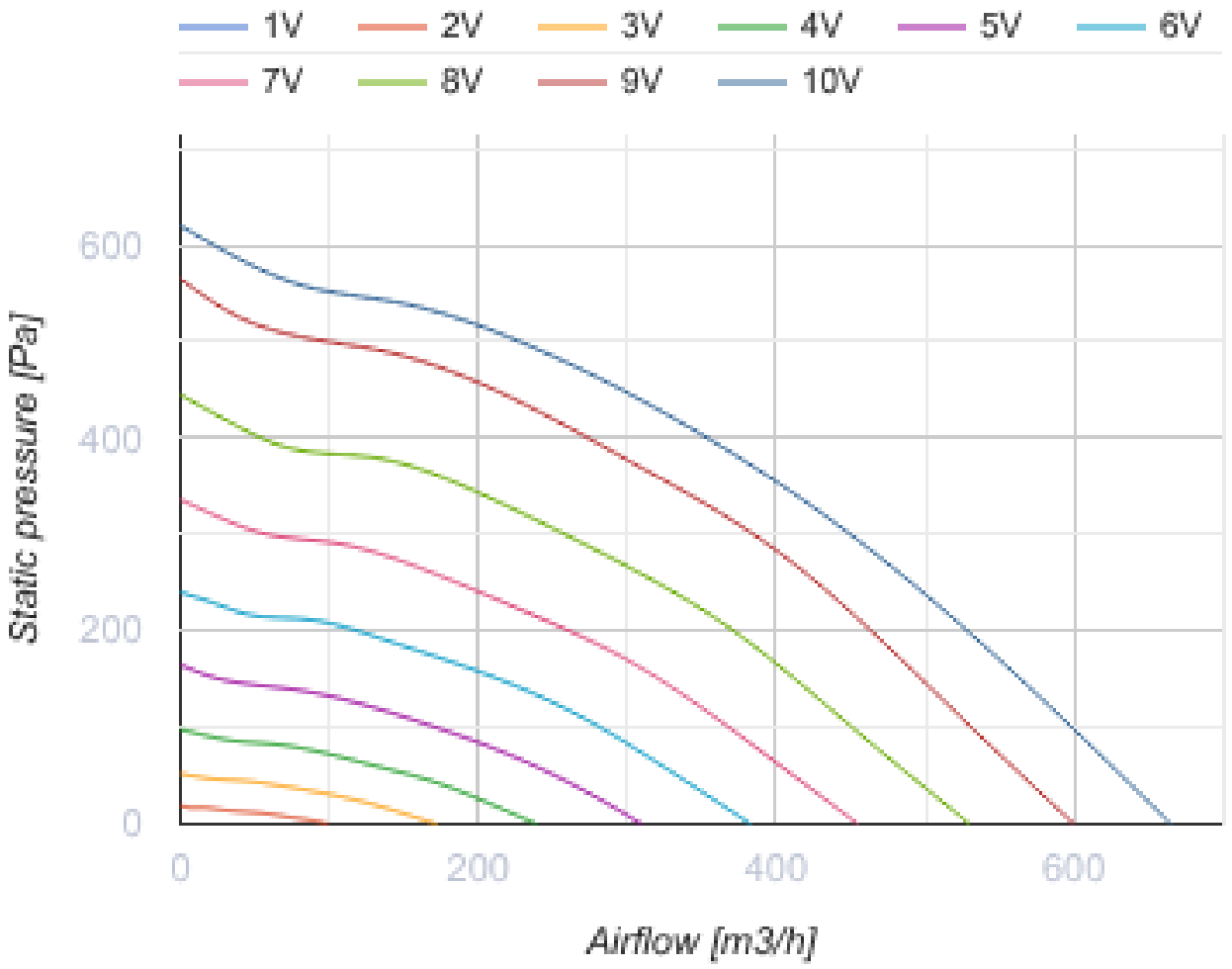
1V
2V
3V
4V
5V
6V
7V
8V
9V
10V
Static pressure [Pa]
600
400
200
0
0
200
400
600
Airflow [m3/h]

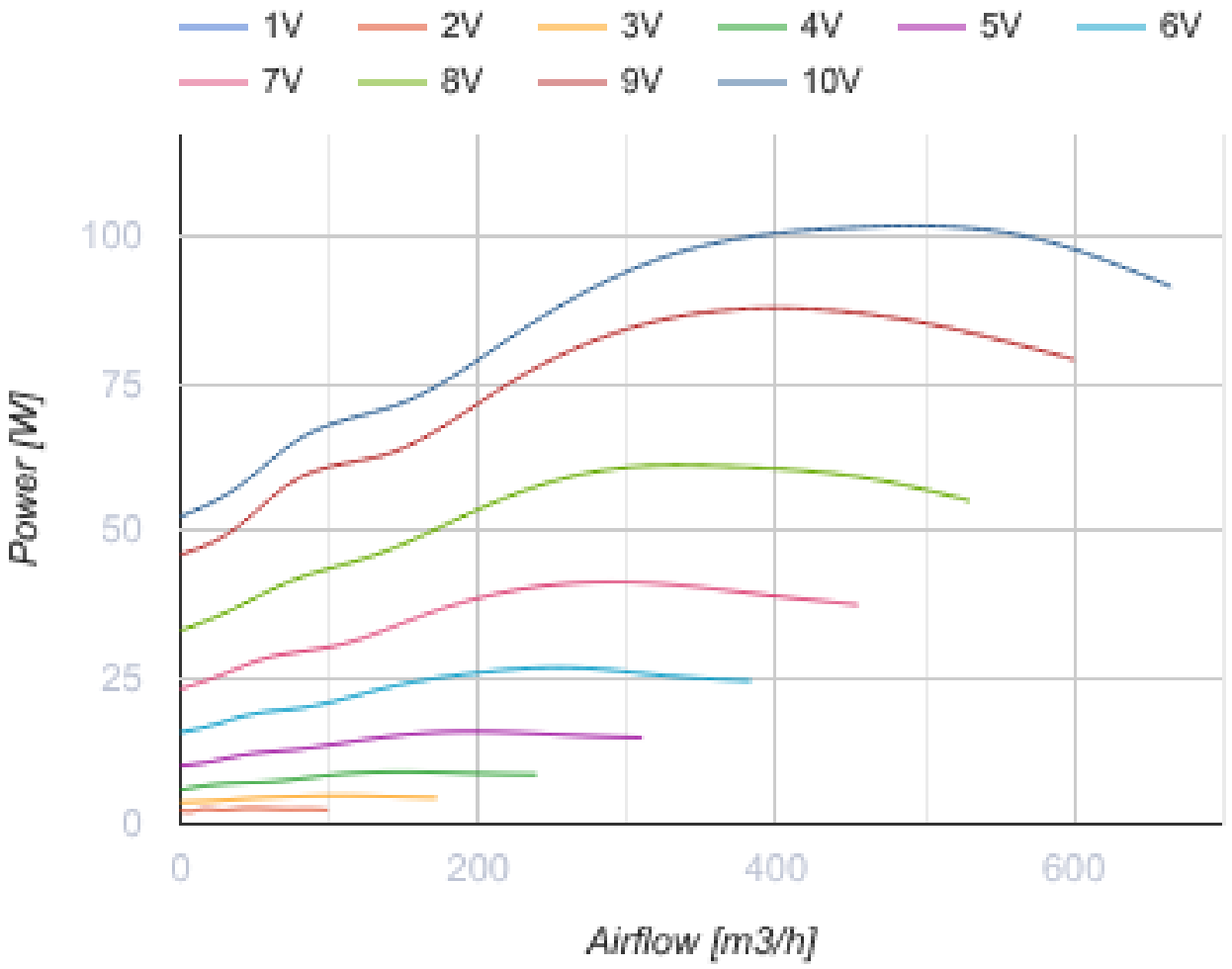

Dimensiones

H	H1	H2	H3	L	W	W1	W2
150	170	190	228	350	300	320	340

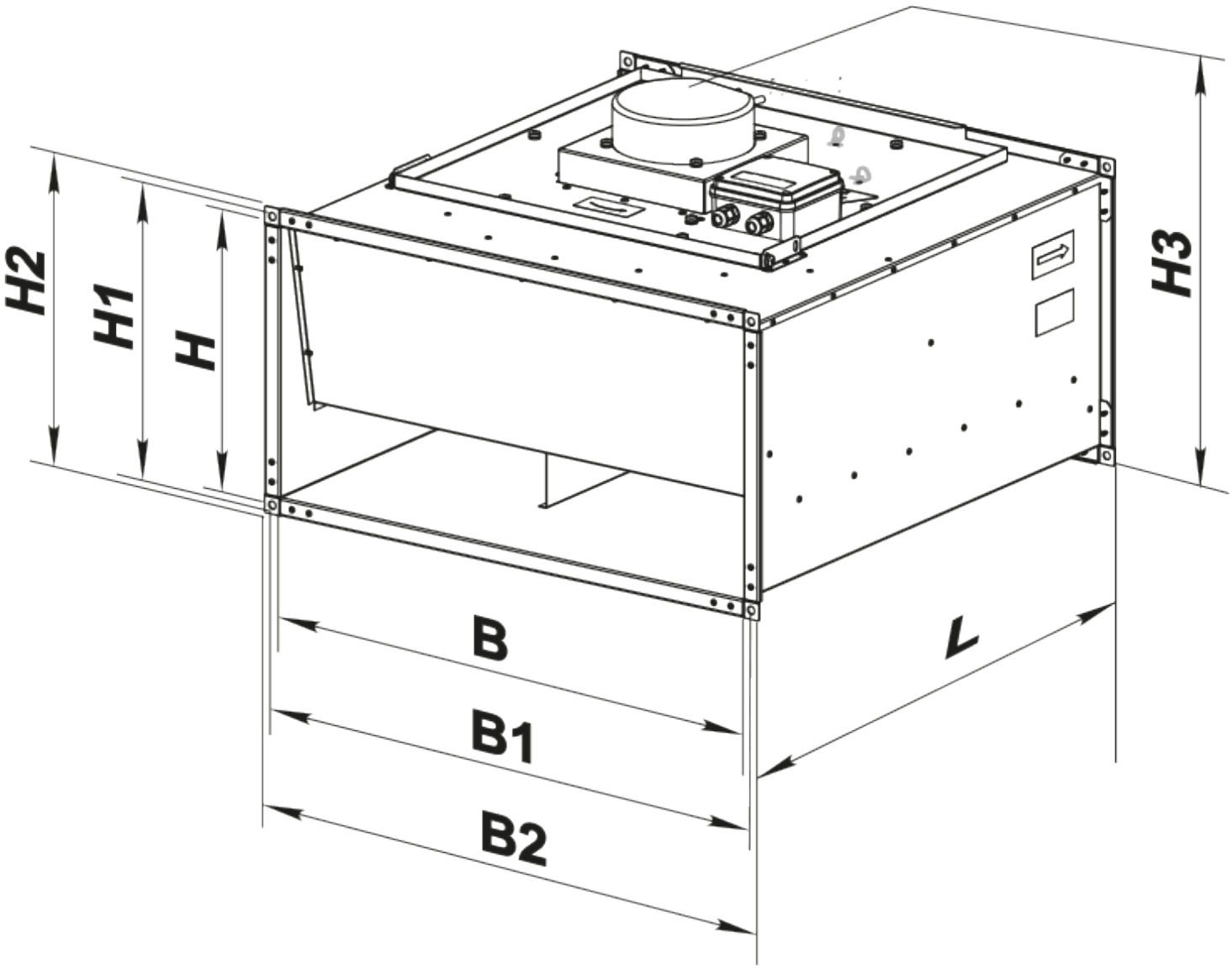
H2
H1
H
H3
B
B1
B2
L

Ecodesign

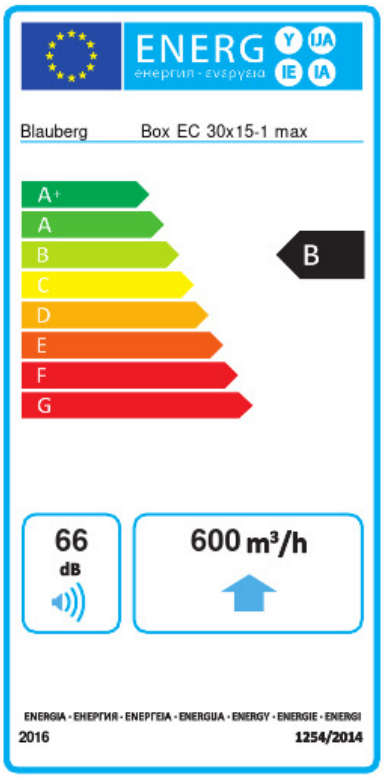

Trademark	Blauberg					
Model	Box EC 30x15-1 max					
Specific energy consumption (SEC) (kWh/(m²/a))	Cold		Average		Warm	
	-54.1	A+	-27.1	B	-11.6	E
Tipo de unidad de ventilación	Unidireccional					
Tipo de accionamiento instalado	De velocidad variable					
Tipo de sistema de recuperación de calor	Ninguno					
Rango de caudal máximo (m³/h)	600					
Potencia eléctrica de entrada (W)	99					
Caudal nominal de referencia (m³/s)	0.117					
Presión estática en el punto de salida (Pa)	50					
Potencia específica absorbida (SPI) en el punto de referencia (W/(m³/h))	0.092					
Tipología de control	Control local					
Rangos máximos de fuga externa (%)	2.7					
Nivel de potencia acústica (dB(A))	66					
Tipología declarada	RVU UVU					
The annual electricity consumption (AEC) (kWh/a)	Cold		Average		Warm	
	49		49		49	
The annual heating saved (AHS) (kWh/a)	Cold		Average		Warm	
	5536		2830		1280	

Accesorios

Reguladores de motores EC

Nombre	La foto	Descripción
CDT E/0-10		Control de velocidad para motores EC