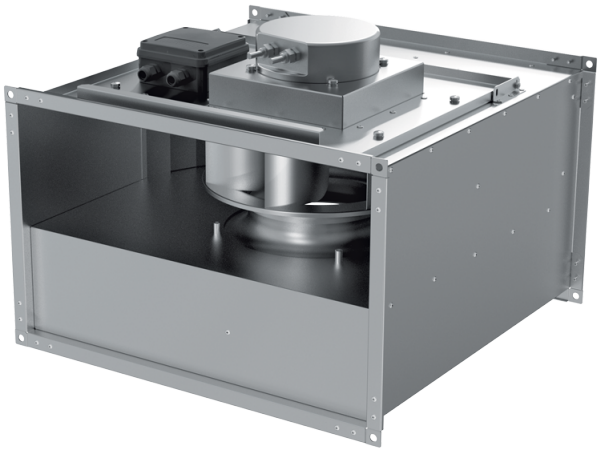

Box EC 100x50-3 max

Ventiladores centrífugos de conducto con palas curvadas hacia atrás con motores EC

• Tipo de rodete: Centrífugo de palas curvadas hacia atrás
• Material de la carcasa: Acero galvanizado
• Instalación en cualquier posición

	Unidad de medida	Box EC 100x50-3 max
Cantidad de fases	-	3
Tensión mínima de alimentación	V	400
Tensión máxima de alimentación	V	400
Frecuencia de suministro de energía	Hz	50/60
Caudal máximo de aire	m³/h	11190
Peso	kg	77
Temperatura máxima del aire transportado	°C	50
Temperatura mínima del aire transportado	°C	-25
Grado de protección IP	-	IPX4
Grado de protección IP del variador	-	IP54
Material de rodete	-	Aluminio

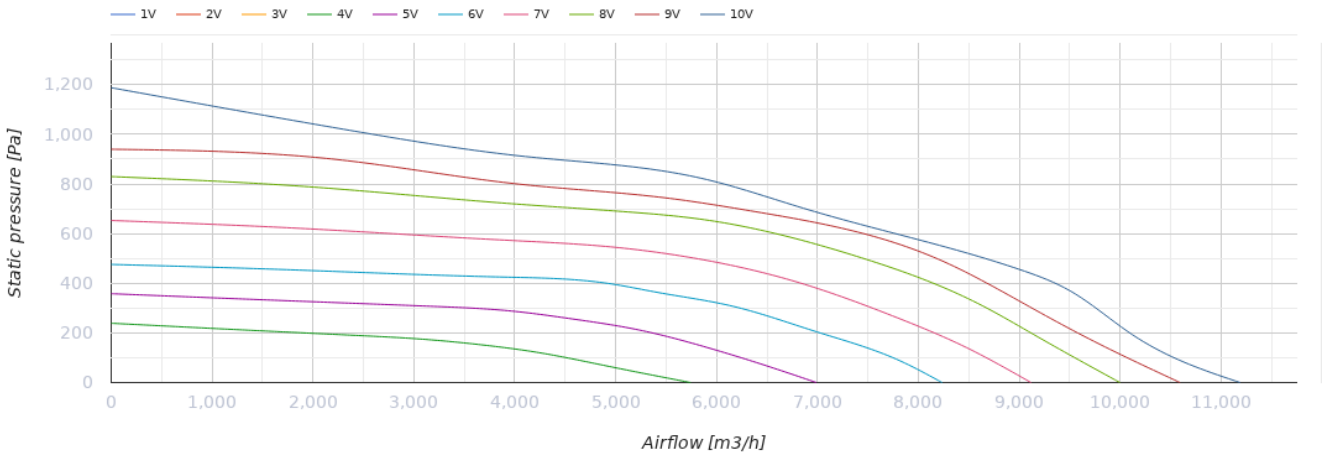

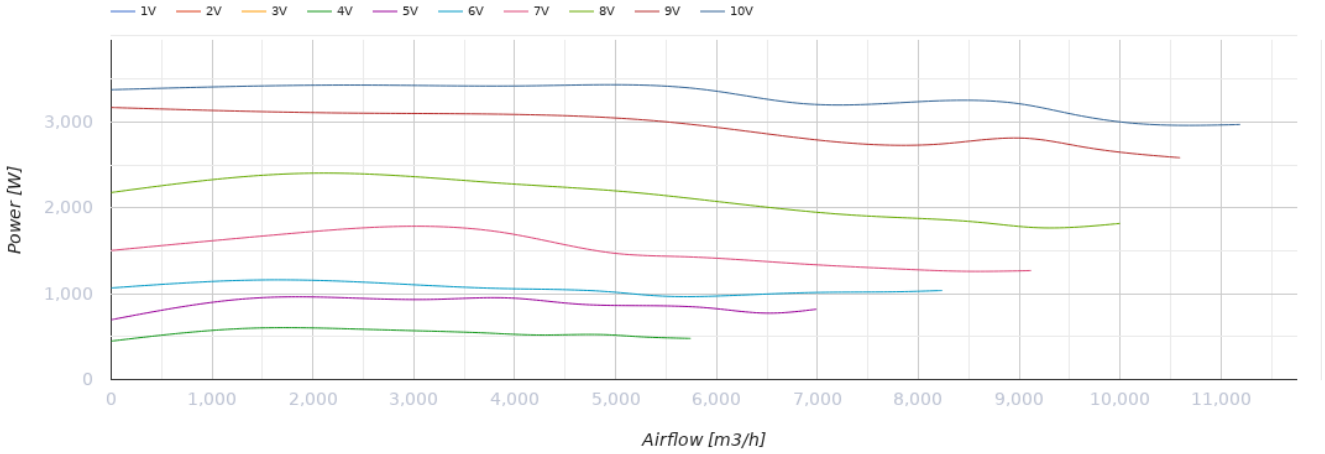

Dimensiones

H	H1	H2	H3	L	W	W1	W2
500	520	540	656	950	1000	1020	1040

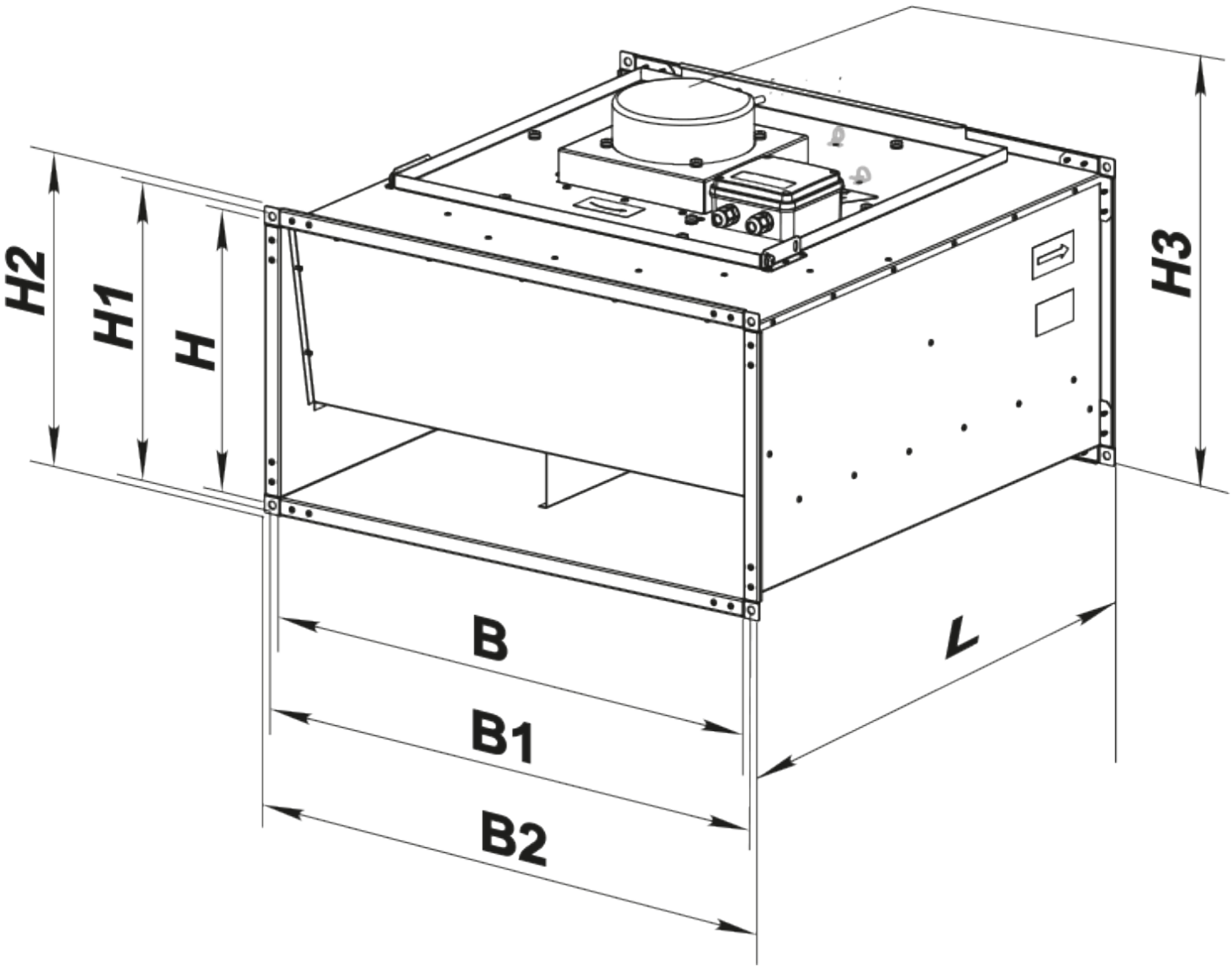
H2
H1
H
H3
B
B1
B2
L

Ecodesign

Trademark	Blauberg
Model	Box EC 100x50-3 max
Tipo de unidad de ventilación	Unidireccional
Tipo de accionamiento instalado	VSD integrado
Tipo de sistema de recuperación de calor	Ninguno
Presión estática externa para el caudal de aire nominal (Pa)	362
Rangos máximos de fuga externa (%)	2.7
Eficiencia estática (%)	62.3
Tipología declarada	NRVU UVU
Potencia eléctrica efectiva de entrada (kW)	0.974
Nivel de potencia acústica (dB(A))	86

Accesorios

Reguladores de motores EC

Nombre	La foto	Descripción
CDT E/0-10		Control de velocidad para motores EC