

Box-D 150

Ventiladores centrífugos de techo en carcasas metálicas y paneles frontales de plástico

• Tipo de rodete: Centrífugo de palas curvadas hacia atrás
• Protección antirretorno del aire: Compuerta antirretorno

	Unidad de medida	Box-D 150
Cantidad de fases	-	1
Tensión mínima de alimentación	V	230
Tensión máxima de alimentación	V	230
Frecuencia de suministro de energía	Hz	50/60
Caudal máximo de aire	m³/h	485
Peso	kg	6.5
Temperatura máxima del aire transportado	°C	50
Temperatura mínima del aire transportado	°C	-25
Grado de protección IP	-	IPX4
Grado de protección IP del variador	-	IP44

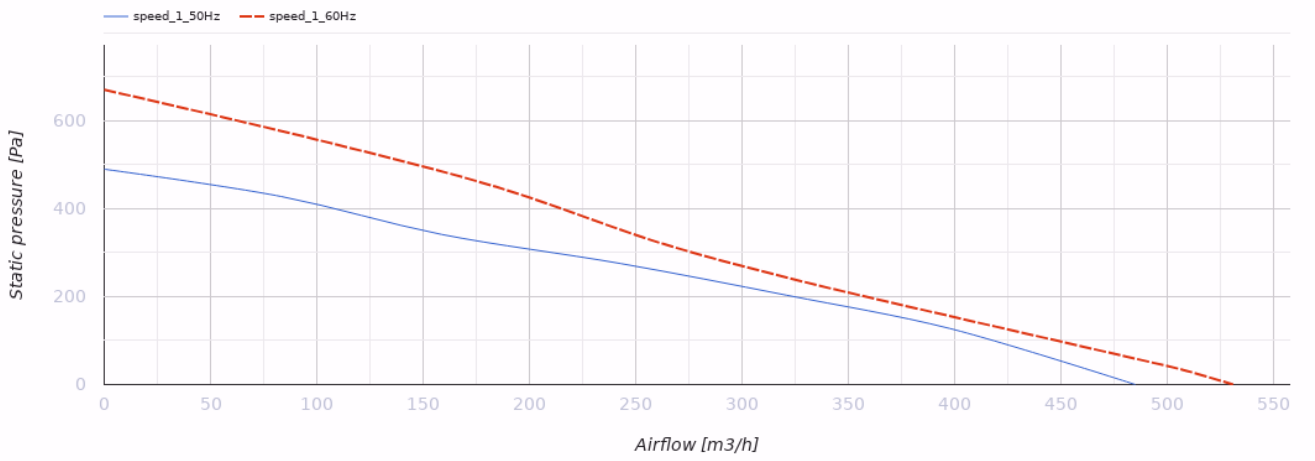

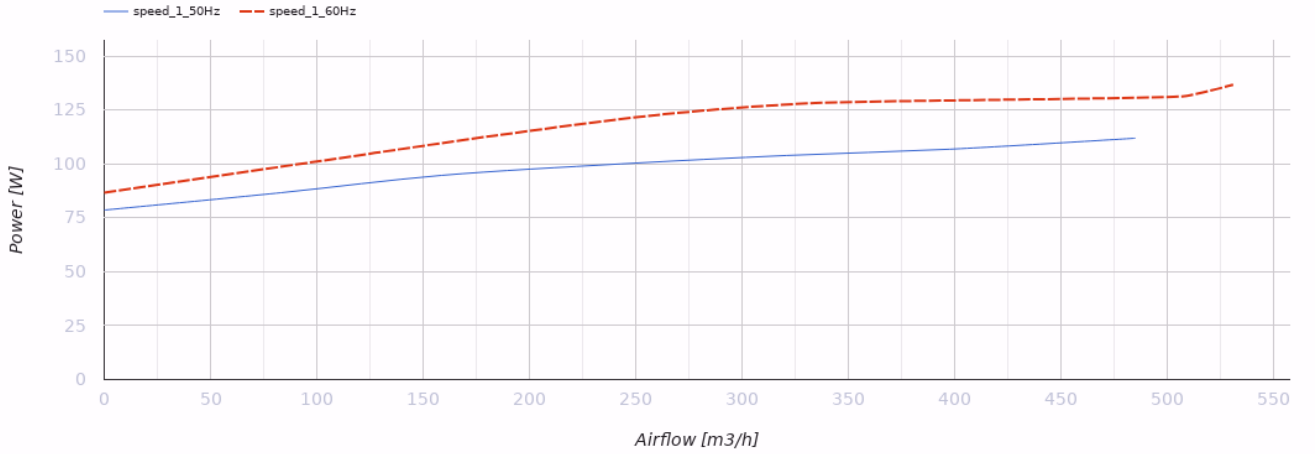

Dimensiones

ØD	B	H	L
149	355	180	419

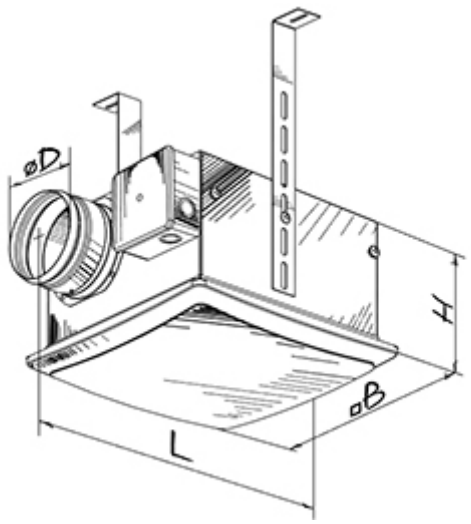

Accesorios

Sensores de humedad

Nombre	La foto	Descripción
HSE / HSI 1.5		Sensores
TE / TI 1.5		Temporizadores
IRSE / IRSI 1.5		Sensores