

# Box-D 125 L

Ventiladores centrífugos de techo en carcasas metálicas y paneles frontales de plástico

• Tipo de rodete: Centrífugo de palas curvadas hacia atrás
• Material de la carcasa: Acero galvanizado

| | Unidad de medida | Box-D 125 L |
|---|---|---|
| Cantidad de fases | - | 1 |
| Tensión mínima de alimentación | V | 230 |
| Tensión máxima de alimentación | V | 230 |
| Frecuencia de suministro de energía | Hz | 50/60 |
| Caudal máximo de aire | m³/h | 225 |
| Peso | kg | 3.4 |
| Temperatura máxima del aire transportado | °C | 45 |
| Temperatura mínima del aire transportado | °C | -25 |
| Grado de protección IP | - | IPX4 |
| Grado de protección IP del variador | - | IP44 |
| Material de rodete | - | Plástico |

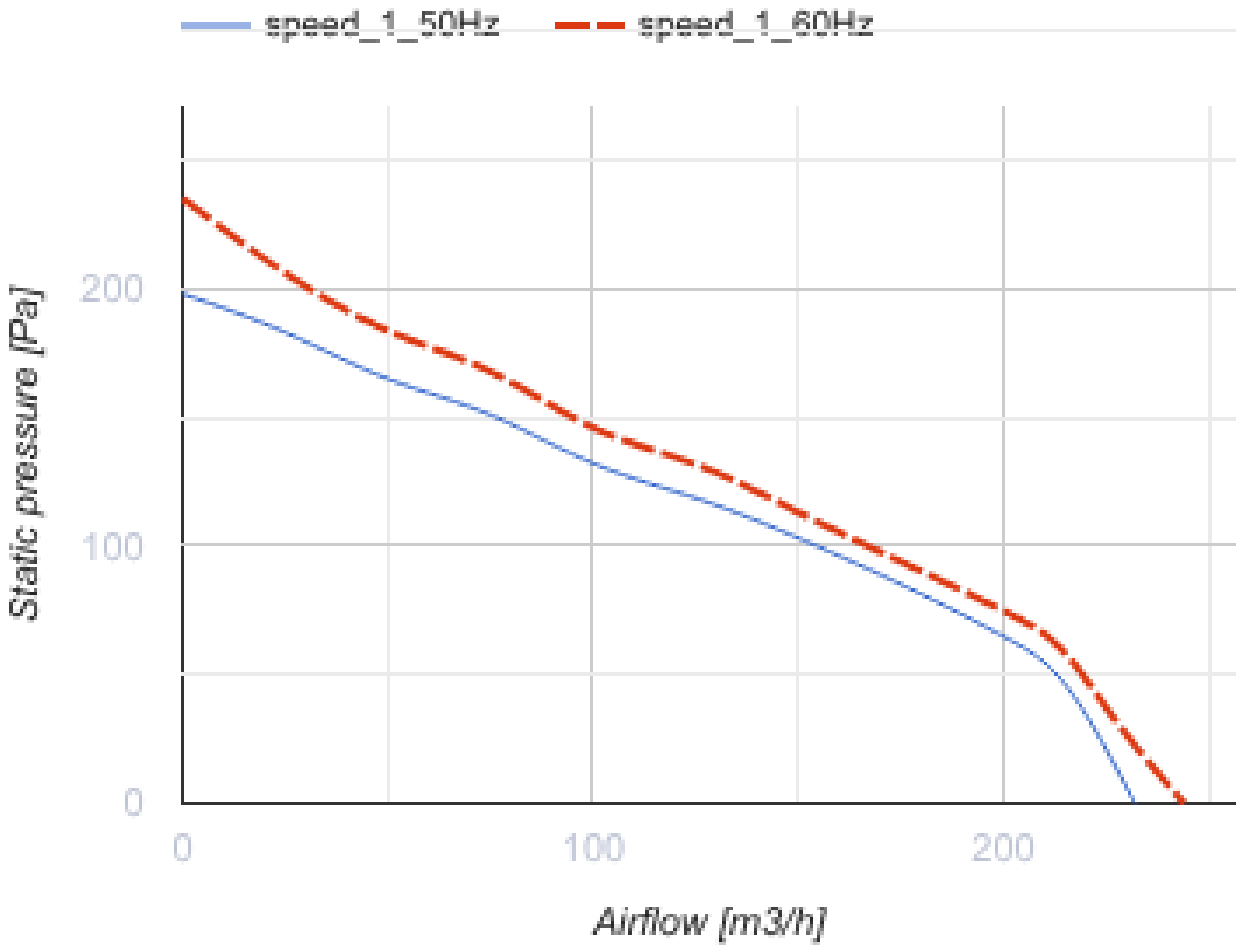
speed_1_50Hz
speed_1_60Hz
Static pressure [Pa]
200
100
0
0
100
200
Airflow [m3/h]

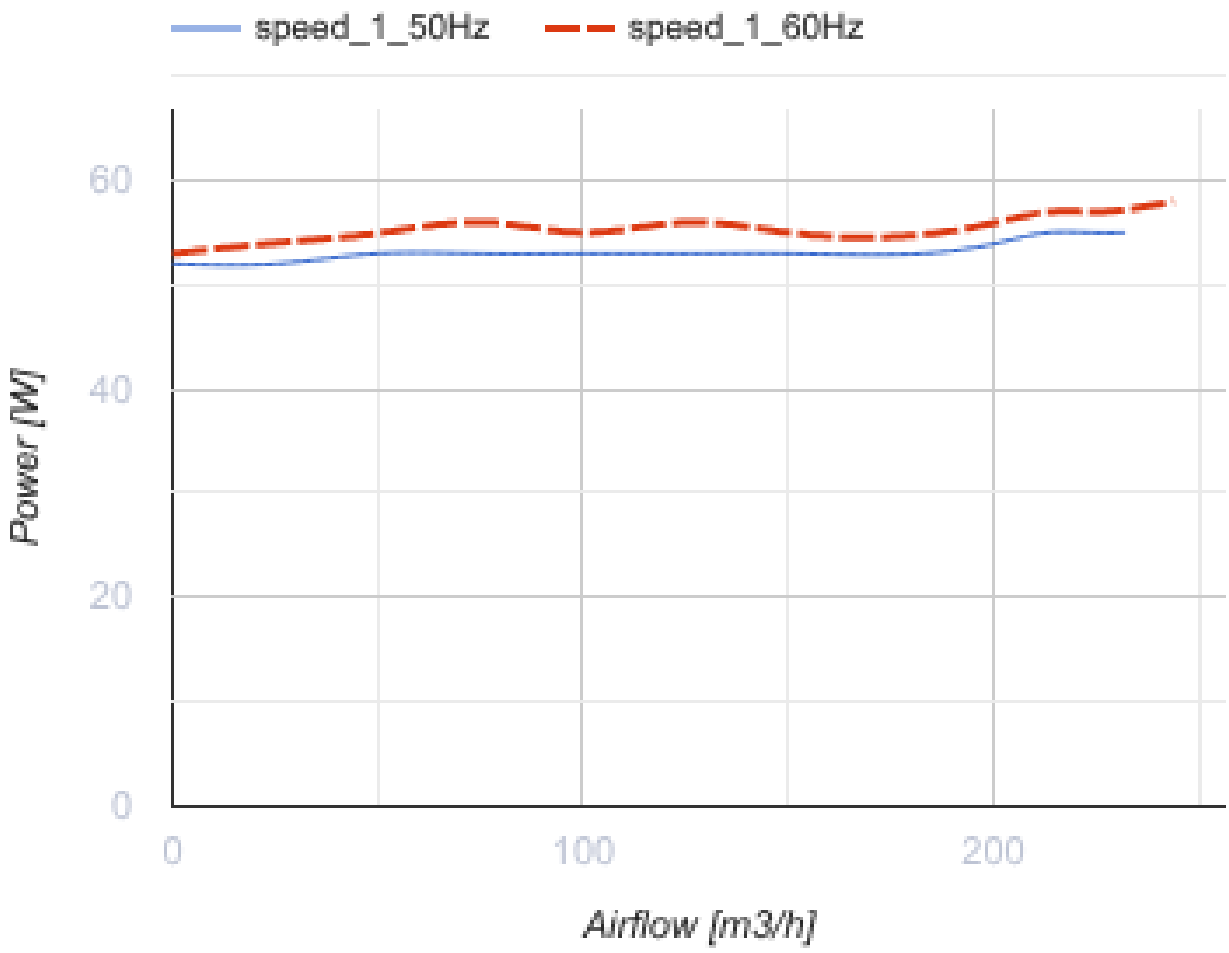


## Dimensiones

| ØD | B | H | L |
|---|---|---|---|
| 125 | 240 | 160 | 305 |

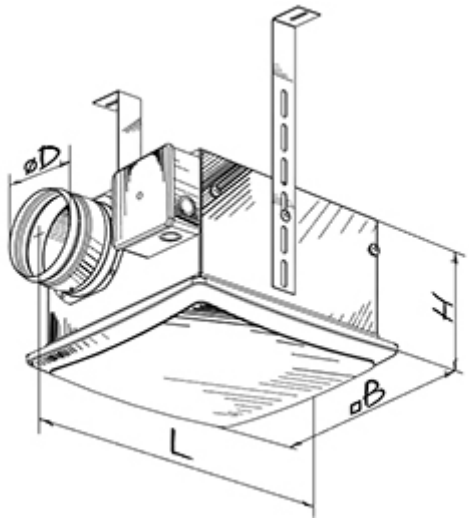
øD
H
øB
L

## Ecodesign

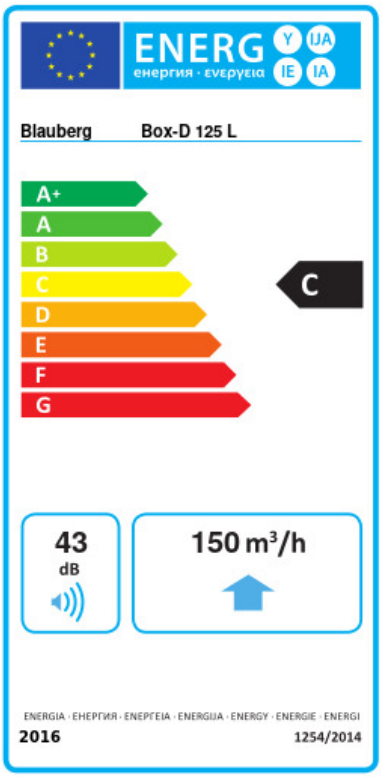


| | | | | | | |
|---|---|---|---|---|---|---|
| Trademark | Blauberg | | | | | |
| Model | Box-D 125 L | | | | | |
| Specific energy consumption (SEC) (kWh/(m²/a)) | Cold | | Average | | Warm | |
| | -51.5 | A+ | -24.4 | C | -8.9 | F |
| Tipo de unidad de ventilación | Unidireccional | | | | | |
| Tipo de accionamiento instalado | De velocidad variable | | | | | |
| Tipo de sistema de recuperación de calor | Ninguno | | | | | |
| Rango de caudal máximo (m³/h) | 150 | | | | | |
| Potencia eléctrica de entrada (W) | 56 | | | | | |
| Caudal nominal de referencia (m³/s) | 0.029 | | | | | |
| Presión estática en el punto de salida (Pa) | 50 | | | | | |
| Potencia específica absorbida (SPI) en el punto de referencia (W/(m³/h)) | 0.293 | | | | | |
| Tipología de control | Control local | | | | | |
| Rangos máximos de fuga externa (%) | 2.7 | | | | | |
| Tipología declarada | RVU UVU | | | | | |
| Nivel de potencia acústica (dB(A)) | 43 | | | | | |
| The annual electricity consumption (AEC) (kWh/a) | Cold | | Average | | Warm | |
| | 155 | | 155 | | 155 | |
| The annual heating saved (AHS) (kWh/a) | Cold | | Average | | Warm | |
| | 5536 | | 2830 | | 1280 | |

## Accesorios

### Sensores de humedad

| Nombre | La foto | Descripción |
|---|---|---|
| HSE / HSI 1.5 |  | Sensores |
| TE / TI 1.5 |  | Temporizadores |

| | | |
|---|---|---|
| IRSE / IRSI 1.5 |  | Sensores |