

Box 60x35 4E

Ventiladores centrífugos de conducto con palas curvadas hacia atrás

• Tipo de rodete: Centrífugo de palas curvadas hacia atrás
• Material de la carcasa: Acero galvanizado
• Instalación en cualquier posición

	Unidad de medida	Box 60x35 4E
Cantidad de fases	-	1
Tensión máxima de alimentación	V	240
Tensión mínima de alimentación	V	220
Frecuencia de suministro de energía	Hz	50/60
Caudal máximo de aire	m³/h	2950
Peso	kg	36.38
Temperatura máxima del aire transportado	°C	80
Temperatura mínima del aire transportado	°C	-30
Grado de protección IP	-	IPX4
Grado de protección IP del variador	-	IP44
Material de rodete	-	Aluminio

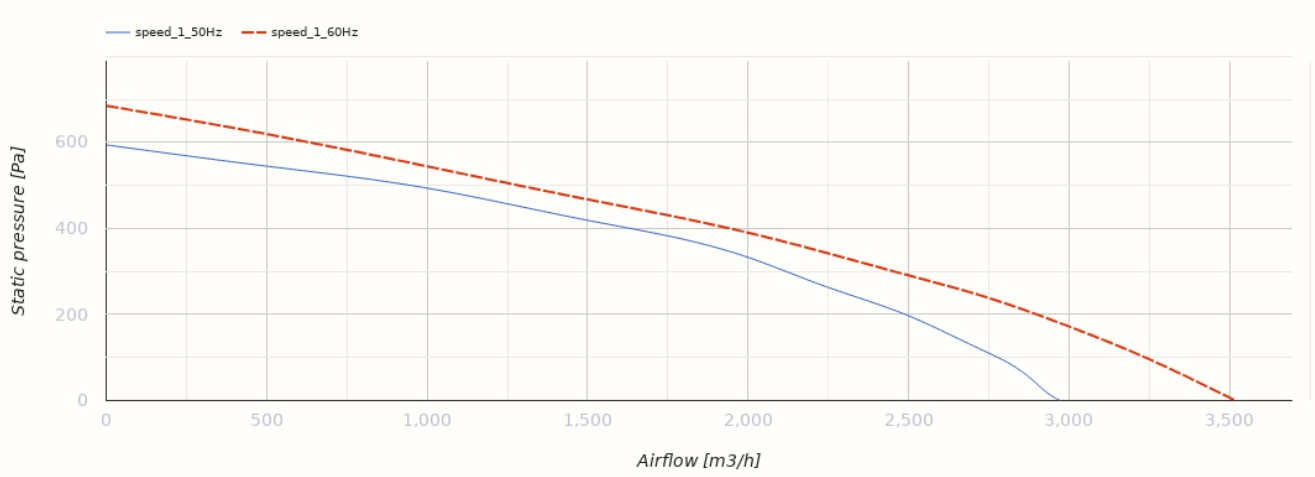

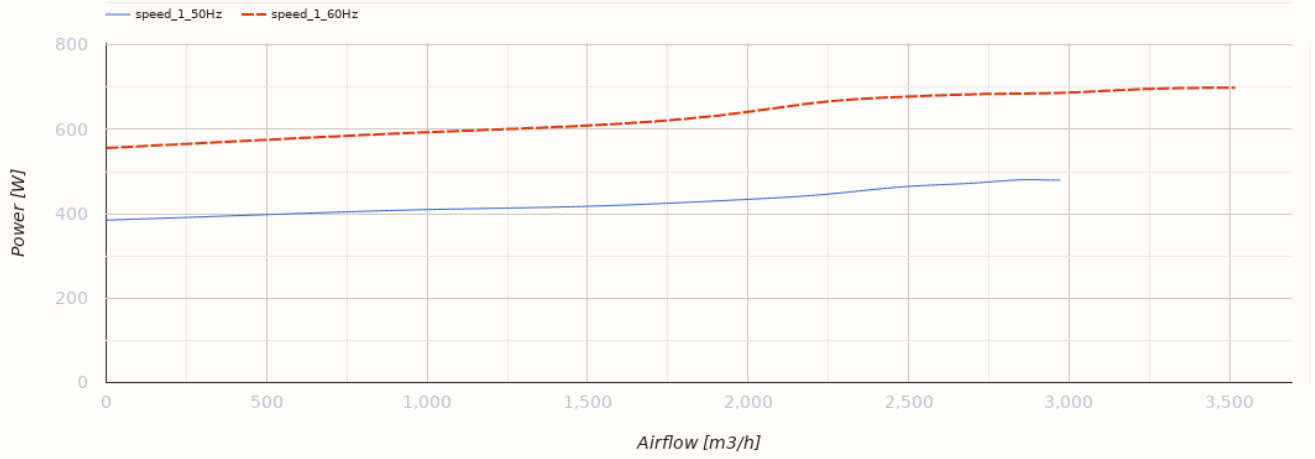

Dimensiones

B	B1	H	H1	H2	L
600	640	350	390	390	735

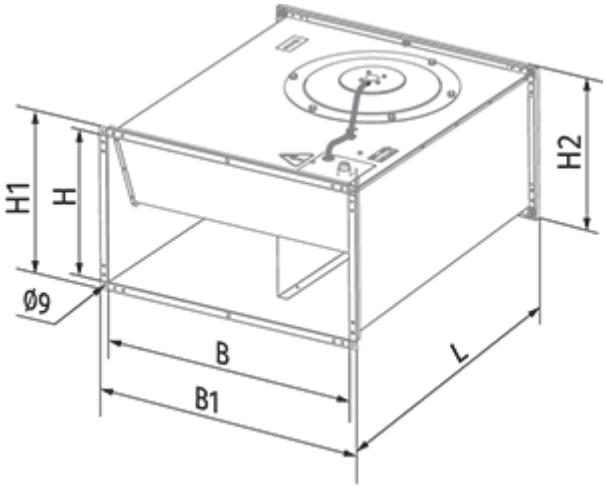

Ecodesign

Trademark	Blauberg
Model	Box 60x35 4E
Tipo de unidad de ventilación	Unidireccional
Tipo de accionamiento instalado	MSD o VSD exterior
Tipo de sistema de recuperación de calor	Ninguno
Presión estática externa para el caudal de aire nominal (Pa)	335
Rangos máximos de fuga externa (%)	2.7
Eficiencia estática (%)	43.7
Tipología declarada	NRVU UVU
Potencia eléctrica efectiva de entrada (kW)	0.43
Nivel de potencia acústica (dB(A))	87