

Box 50x30 4E

Ventiladores centrífugos de conducto con palas curvadas hacia atrás

• Tipo de rodete: Centrífugo de palas curvadas hacia atrás
• Material de la carcasa: Acero galvanizado
• Instalación en cualquier posición

	Unidad de medida	Box 50x30 4E
Cantidad de fases	-	1
Tensión máxima de alimentación	V	240
Tensión mínima de alimentación	V	220
Frecuencia de suministro de energía	Hz	50/60
Caudal máximo de aire	m³/h	1700
Peso	kg	19.8
Temperatura máxima del aire transportado	°C	45
Temperatura mínima del aire transportado	°C	-25
Grado de protección IP	-	IPX4
Grado de protección IP del variador	-	IP44
Material de rodete	-	Aluminio

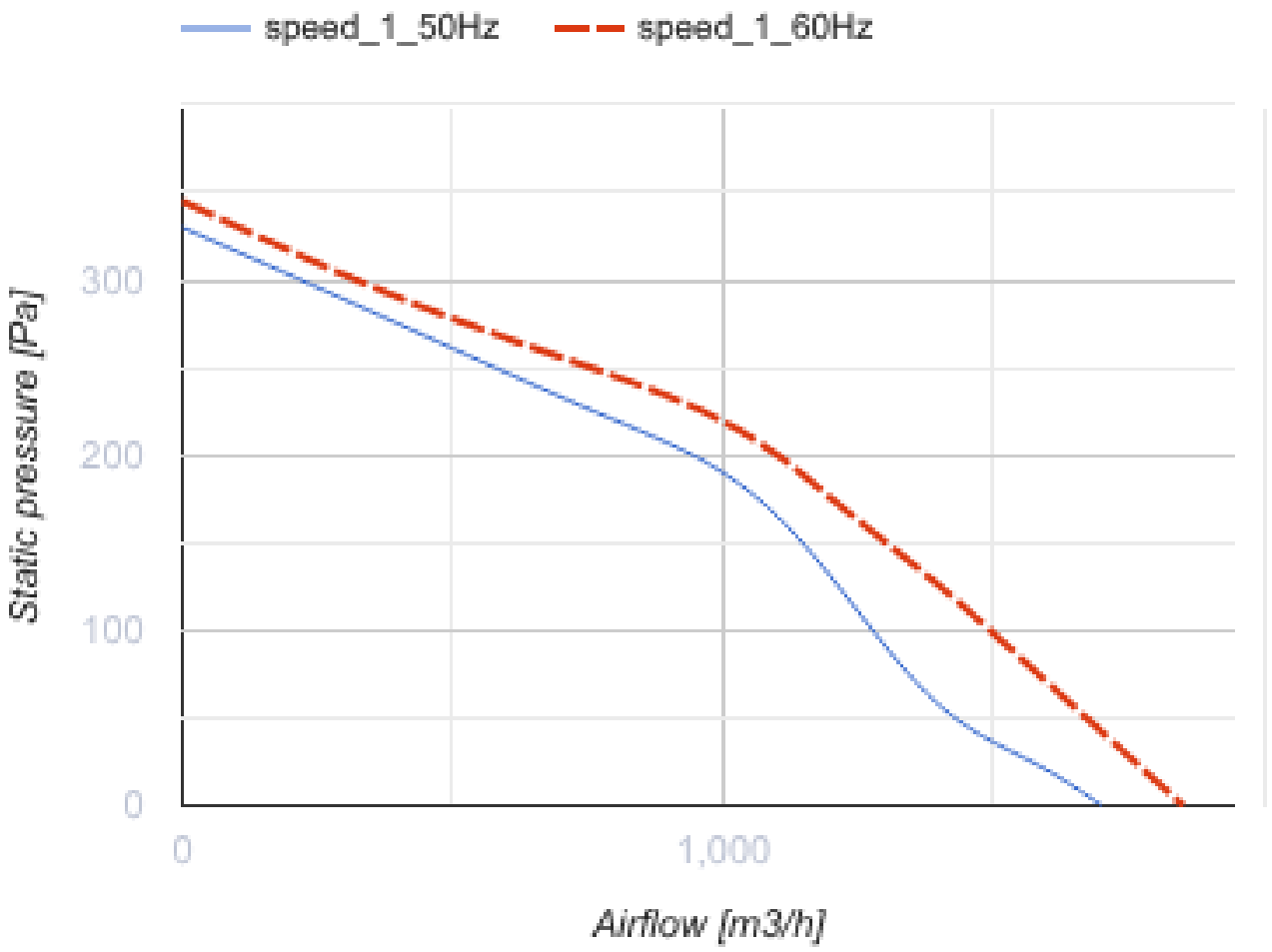
speed_1_50Hz
speed_1_60Hz
Static pressure [Pa]
300
200
100
0
0
1,000
Airflow [m3/h]

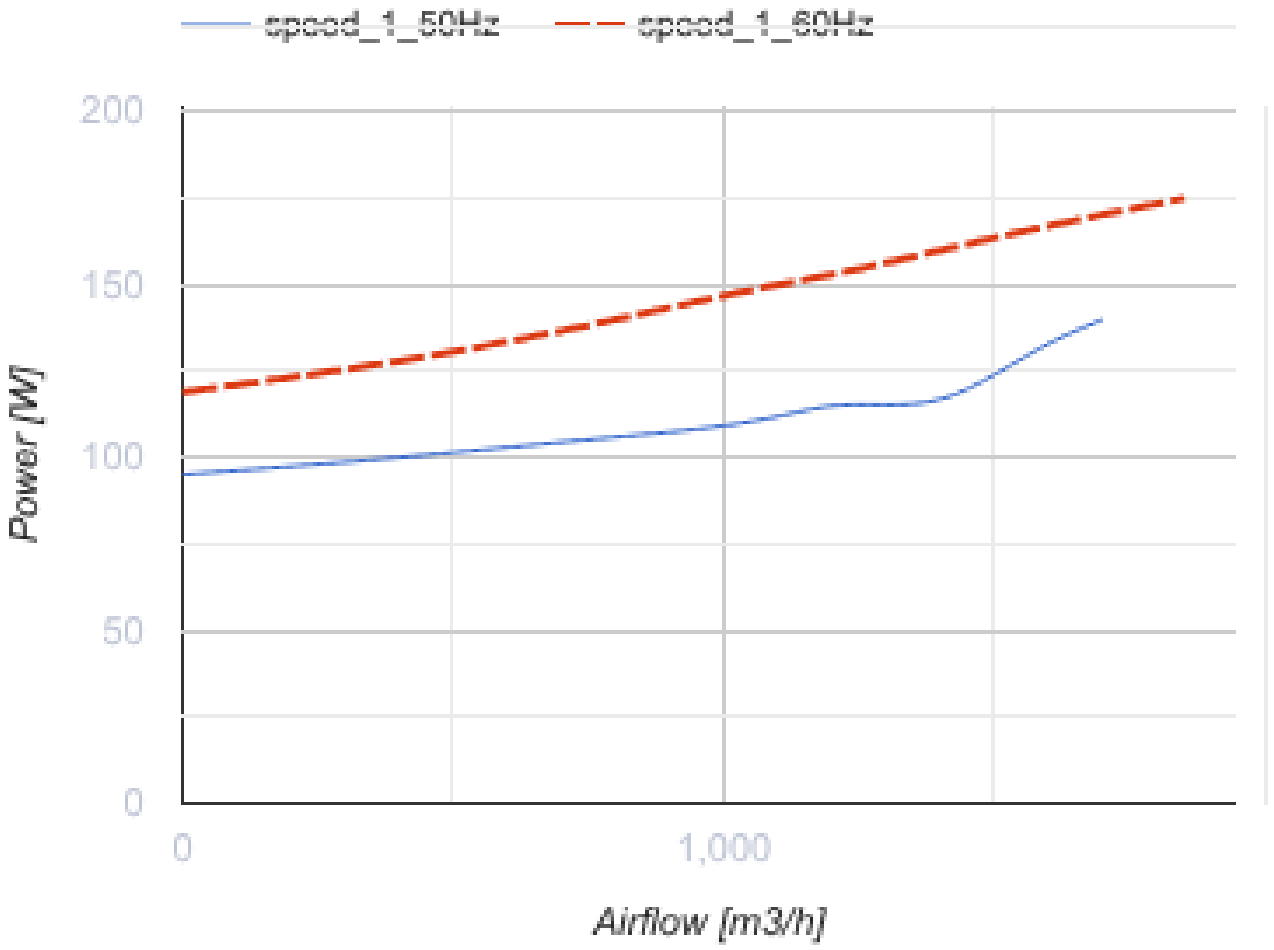

Dimensiones

B	B1	H	H1	H2	L
500	540	300	340	340	680

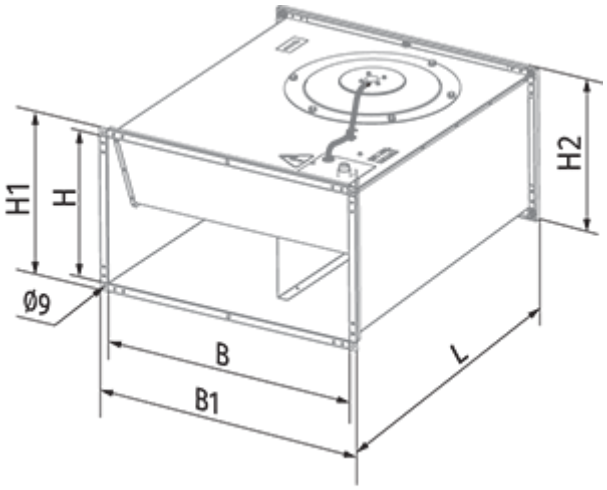
H1
H
H2
Ø9
B
B1
L

Ecodesign

Trademark	Blauberg
Model	Box 50x30 4E
Tipo de unidad de ventilación	Unidireccional
Tipo de accionamiento instalado	MSD o VSD exterior
Tipo de sistema de recuperación de calor	Ninguno
Presión estática externa para el caudal de aire nominal (Pa)	200
Rangos máximos de fuga externa (%)	2.7
Eficiencia estática (%)	49.7
Potencia eléctrica efectiva de entrada (kW)	0.107
Nivel de potencia acústica (dB(A))	73
Tipología declarada	NRVU UVU