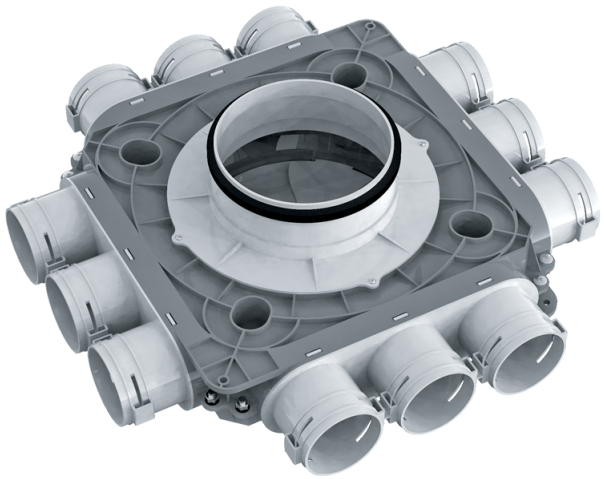

BlauFast SR 200/63x12 50P

Para sistemas de suministro o extracción de aire de viviendas. Para distribuir el aire desde la unidad de ventilación a través de los conductos

• Material de la carcasa: Polipropileno

	Unidad de medida	BlauFast SR 200/63x12 50P
Temperatura mínima del aire ambiente	°C	-20
Temperatura máxima del aire ambiente	°C	60

Dimensiones

Ø d	H	L
188	140	464

