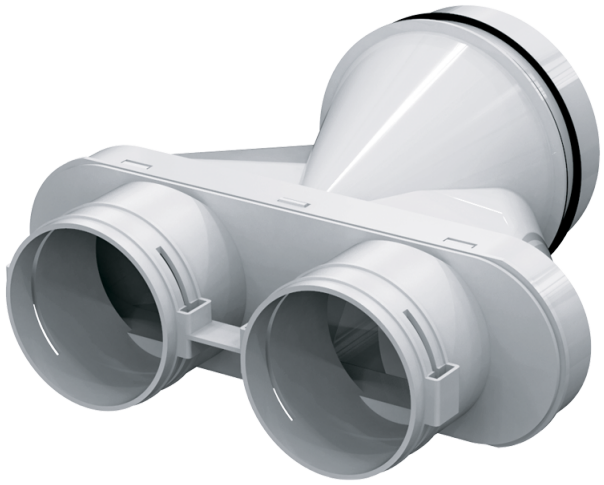

BlauFast SR 125/75x2 50P

Para sistemas de suministro o extracción de aire de viviendas. Para distribuir el aire desde la unidad de ventilación a través de los conductos

• Material de la carcasa: Polipropileno

	Unidad de medida	BlauFast SR 125/75x2 50P
Temperatura máxima del aire ambiente	°C	60
Temperatura mínima del aire ambiente	°C	-20

Dimensiones

Ø D	Ø d	W
125	75	271

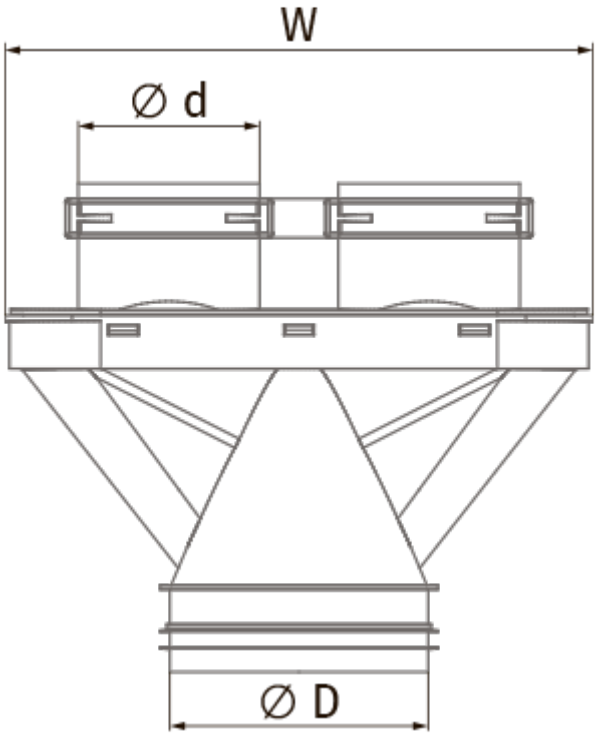
W
Ø d
Ø D