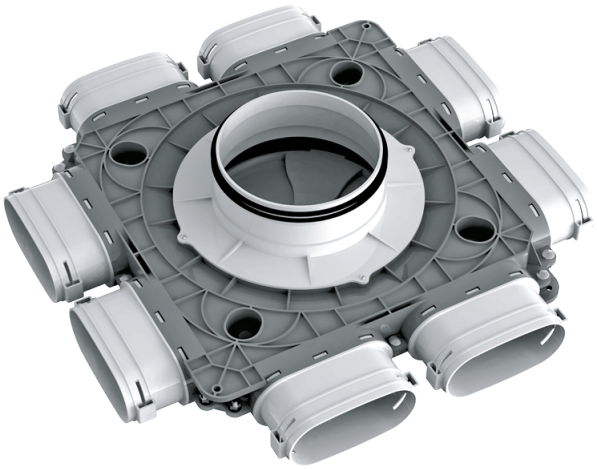

BlauFast SO 200/52x8 60P

Para sistemas de suministro o extracción de aire de viviendas. Para distribuir el aire desde la unidad de ventilación a través de los conductos

• Material de la carcasa: Polipropileno

	Unidad de medida	BlauFast SO 200/52x8 60P
Temperatura mínima del aire ambiente	°C	-20
Temperatura máxima del aire ambiente	°C	60

Dimensiones

Ø D	H	L
199	121	488

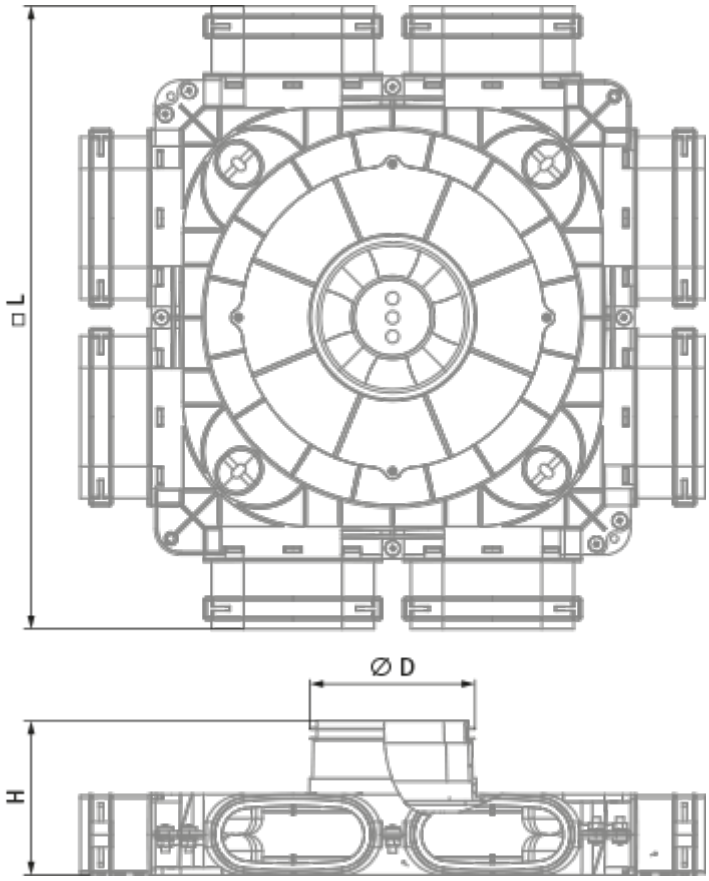
□L
Ø D
H