

BlauFast RPWB 234x70/90x2 M

Para sistemas de suministro o extracción de aire de viviendas. Para la conexión de rejillas de ventilación con conductos de Ø 90 mm

- Material de la carcasa: Metal

	Unidad de medida	BlauFast RPWB 234x70/90x2 M

Dimensiones

H	L	L1	W	W1
176-274	257	235	126	70

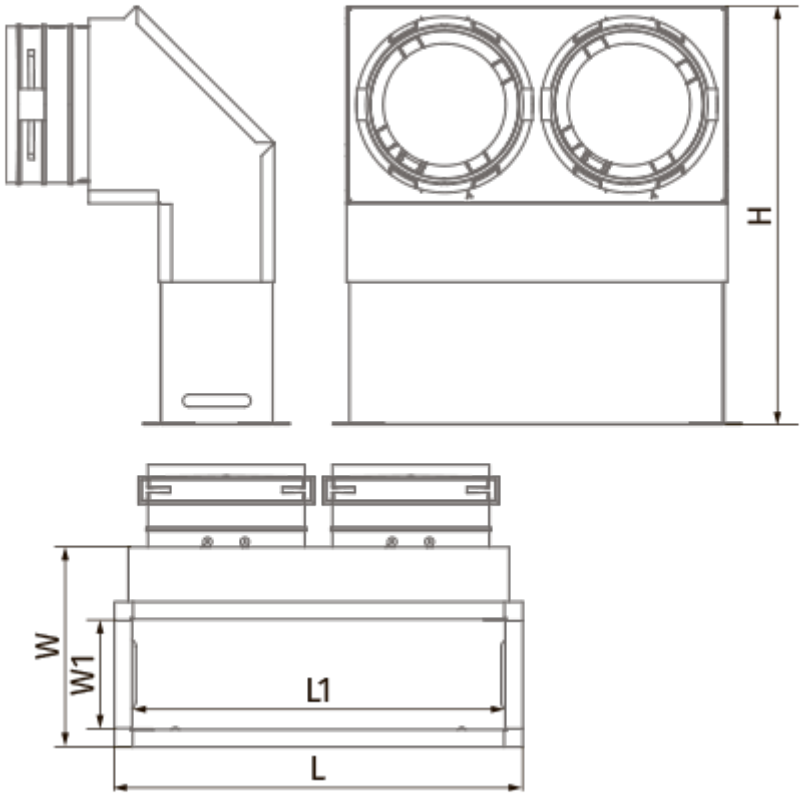
H
W
W1
L1
L