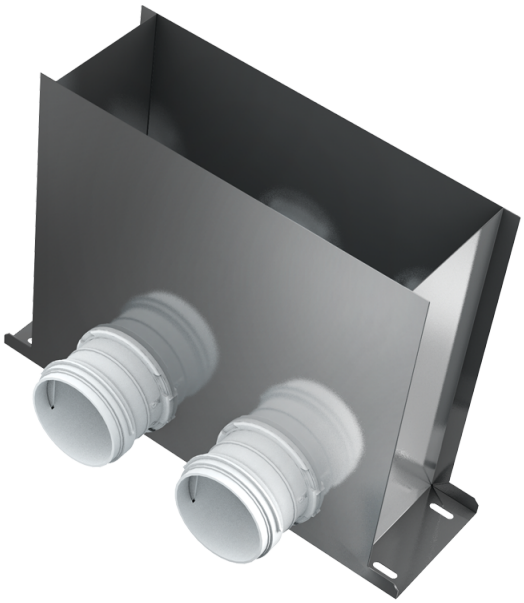

# BlauFast RPF 300x100/75x2 M

Para sistemas de suministro o extracción de aire de viviendas. Para la conexión de rejillas de ventilación con conductos de Ø 75 mm

- Material de la carcasa: Metal

| | Unidad de medida | BlauFast RPF 300x100/75x2 M |
|---|---|---|

## Dimensiones

| Ø D | H | L | W |
|---|---|---|---|
| 84 | 300 | 401 | 115 |

